ՀԱՅԱՍՏԱՆԻ ՀԱՆՐԱՊԵՏՈՒԹՅԱՆ ՔԱՂԱՔԱՇԻՆՈՒԹՅԱՆ ԿՈՄԻՏԵ

ԼԻՑԵՆԶԻԱ

ՔՊԼ-000132, 1-ին դաս

ՔԱՂԱՔԱՇԻՆԱԿԱՆ ՓԱՍՏԱԹՂԹԵՐԻ ԿԱԶՄՈՒՄ՝ ԲԱՑԱՌՈՒԹՅԱՄԲ ԿՈՆՍՏՐՈՒԿՏՈՐԱԿԱՆ ԵՎ ՃԱՐՏԱՐԱՊԵՏԱԿԱՆ ՄԱՍԵՐԻ

ՏՐՎԱԾ Է

2024-08-01, «ՆՅՈՒ ԱՐՏ ՆԱԽԱԳԻԾ» ՍՊԸ

ՀՀ, ԵՐԵՎԱՆ, ԱՎԱՆ, ԾԱՐԱՎ ԱՂԲՅՈՒՐ, 55/17, 272 ԲՆ.

Գործողության ժամկետը՝ 01.08.2029թ.

ՀԱՎԻՉ ՀԱՄԱՐ՝ UGE2-45DE-2AF6-6973

«ՆՅՈՒ ԱՐՏ ՆԱԽԱԳԻԾ» ՍՊԸ

NEW ART PROJECTS

Եղեգնաձոր համայնքի Եղեգնաձորի մանկապատանեկան մարզադպրոց» ՀՈԱԿ-ի տանիքի կառուցման աշխատանքային նախագիծ

Գիրք 1 - Ճարտարապետա-շինարարական մաս

Պատվիրատու՝ Եղեգնաձորի համայնքապետարան

2026թ.

էլ.հասցե artdaniell@gmail.com «ՆՅՈՒ ԱՐՏ ՆԱԽԱԳԻԾ» ՍՊԸ

ՀԱՅԱՍՏԱՆԻ ՀԱՆՐԱՊԵՏՈՒԹՅԱՆ ՔԱՂԱՔԱՇԻՆՈՒԹՅԱՆ ԿՈՄԻՏԵ

ԼԻՑԵՆԶԻԱ

ՔՊԼ-000132, 1-ին դաս

ՔԱՂԱՔԱՇԻՆԱԿԱՆ ՓԱՍՏԱԹՂԹԵՐԻ ԿԱԶՄՈՒՄ ԲԱՑԱՌՈՒԹՅԱՄԲ ԿՈՆՍՏՐՈՒԿՏՈՐԱԿԱՆ ԵՎ ՃԱՐՏԱՐԱՊԵՏԱԿԱՆ ՄԱՍԵՐԻ

ՏՐՎԱԾ Է

2024-08-01, «ՆՅՈՒ ԱՐՏ ՆԱԽԱԳԻԾ» ՍՊԸ

ՀՀ, ԵՐԵՎԱՆ, ԱՎԱՆ, ԾԱՐԱՎ ԱՂԲՅՈՒՐ, 55/17, 272 ԲՆ.

Գործողության ժամկետը՝ 01.08.2029թ.

ՀԱՎ-Ի ՀԱՄԱՐ՝ UGE2-45DE-2AF6-6973

«ՆՅՈՒ ԱՐՏ ՆԱԽԱԳԻԾ» ՍՊԸ

NEW ART PROJECTS

Եղեգնաձոր համայնքի Եղեգնաձորի մանկապատանեկան մարզադպրոց» ՀՈԱԿ-ի տանիքի կառուցման աշխատանքային նախագիծ

Գիրք 1 - Ճարտարապետա-շինարարական մաս

Պատվիրատու Եղեգնաձորի համայնքապետարան

Համաձայնեցված է՝ ______________ համայնքի ղեկավար Դ. Հարությունյան

«ՆՅՈՒ ԱՐՏ ՆԱԽԱԳԻԾ» ՍՊԸ Տնօրեն ______________ Ա. Դանիելյան

2026թ.

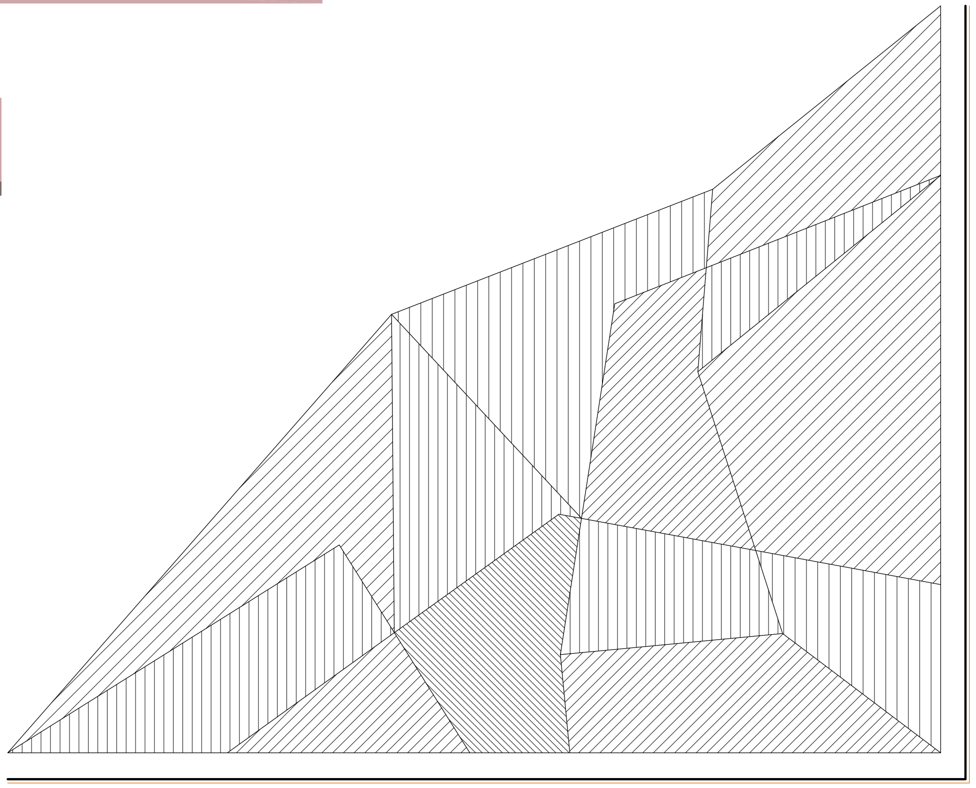

էլ.հասցե artdaniell@gmail.com «ՆՅՈՒ ԱՐՏ ՆԱԽԱԳԻԾ» ՍՊԸ

ԲԱՑԱՏՐԱԳԻՐ

ՇԻՆԱՐԱՐԱԿԱՆ ՀՐԱՊԱՐԱԿ

1. Ընդհանուր դրույթներ

«Շինարարական կազմակերպում բաժինը մշակված է նախագծման տեխնիկական առաջադրանքի հիման վրա համաձայն ՀՀՇՆ 3.01.01-09 և և ընդգրկում է
. բացատրագիր
. աշխատանքների կատարման համար ներկայացվող տեխնիկական տվյալներ
. կատարվող աշխատանքների անվտանգության պահպանման հրահանգներ
. կատարվող աշխատանքների որակային ստուգման հրահանգներ
. աշխատանքների կատարման ժամանակացույց
. շինարարական հրապարակի գլխավոր հատակագիծ
. բաժնի մշակման ժամանակ օգտագործվել են հետևյալ նորմատիվային փաստաթղթերը
. ՀՀ ՇՆ 3.01.01-09 «Շինարարության կազմակերպում»
. ՍՆԻՊ III-4-80* «Անվտանգություն տեխնիկական շինարարությունում

Աշխատանքային գծագրերի անվանումը

N/N	ԱՆՎԱՆՈՒՄ	ԹԵՐԹ
1	Ընդհանուր տվյալներ և բացատրագիր	Ը-1
2	Գլխավոր հատակագիծ	ԳՀ-1
3	Տանիքի ծածկույթի հատակագիծ	ՃՇ-1
4	Տանիքի փայտե հիմնակմախքի հատակագիծ	ՃՇ-2
5	Տանիքի լայնական հատույթ	ՃՇ-3
6	Կրող հիմնակմախքի հանգույցներ	ՃՇ-4
7	Տանիքի փայտյա էլեմենտների մասնագիր և հանգույցներ	ՃՇ-5
8	Կրող հիմնակմախքի հանգույցներ	ՃՇ-6
9	Տանիքի փայտյա էլեմենտների հանգույցներ	ՃՇ-7
10	Տանիքի շին նյութերի մասնագիր և հանգույց	ՃՇ-8
11	Գլխավոր ճակատ	ՃՇ-9
12	Շին նյութերի մասնագիր և հանգույց	ՃՇ-10
13	Տանիքի պատուհան	ՃՇ-11
14	Շին. աշխատանքների կազմակերպում	ՃՇ-12
15	Շին. աշխատանքների ժամանակացույց	ՃՇ-13

1. Շինարարության ընթացքում շինմոնտաժային աշխատանքները կատարելիս նախապես անհրաժեշտ է ապամոնտաժված կոնստրուկցիաներին առնչվող հանգույցները ենթարկել համապատասխան մշակման նոր մոնտաժային և կառուցման աշխատանքների համար:
2. Շինարարության կատարման ժամանակ անհրաժեշտ է կազմակերպել անվտանգության միջոցառումներ

- աշխատատեղերի տեղադրումը ըստ բարձրության 1.3 մետր և ավելի տարբերությունների դեպքում
- բարձր տեղադրված կոնստրուկցիաների, նյութերի, գործիքների անկումից
- մեքենաների շարժական մասերի և նրանցով տեղաշարժվող կոնստրուկցիաների և նյութերի անկումից
- շենքի և շինության չամրացված կոնստրուկցիաների փլուզումից
- մեքենաների մասերի անկումից
- աշխատանքի ժամանակ վնասակար նյութերով աշխատելիս անվտանգության ապահովման համար
- աշխատանքների կատարման համար անհրաժեշտ նյութերի և կոնստրուկցիաների աշխատատեղերում ճիշտ դասավորությունը
- աշխատանքների կատարման հերթականությունը հաշվի առնելով կոնստրուկցիաների կայուն տեղադրումը
- կոնստրուկցիաների և շինվածքների տեղադրման ժամանակ ապահովել միջոցառումներ աշխատողների ցած չնկնելու և նրանց կողմից իրերի ընկնելու վտանգի դեմ համապատասխան պաշտպանիչ միջոցառումներ իրականացնելու
- ծշգրտել աշխատանքային վտանգավոր գոտին նշահարել դրոշակներով ցուցանակներով և այլ միջոցներով
- ապահովել աշխատատեղերի անվտանգությունը բարձրության վրա
- ճշտել տեղադրվող կոնստրուկցիաների հաջորդականությունը
- մոնտաժման ընթացքում ապահովել կոնստրուկցիաների և շինվածքների կայունությունը:

ԾԱՆՈԹՈՒԹՅՈՒՆ

Տանիքի ապամոնտաժումը սկսելուց առաջ անհրաժեշտ է տարանջատել անվտանգության գոտիները, բացառել կողմնակի անձանց մուտքը շին. հրապարակի տարածք, ամբողջությամբ հոսանքազրկել շին. հրապարակի տարածքի բոլոր էլեկտրական գծերը , ապամոնտաժման աշխատանքներում ներգրավված բոլոր անձանց անցկացնել աշխատանքի անվտանգության կանոնների դասնթաց: Պահպանել ՇՆ ԵՎ Կ III, 4-80 անվտանգության տեխնիկայի կանոնները
ՇԻՆԱՐԱՐՈՒԹՅԱՆ ԸՆԹԱՑՔՈՒՄ ԽՍՏՈՐԵՆ ՊԱՀՊԱՆԵԼ ԱՆՎՏԱՆԳՈՒԹՅԱՆ ԿԱՆՈՆՆԵՐԸ ՇԻՆԱՐԱՐՈՒԹՅԱՆ ԸՆԹԱՑՔՈՒՄ ՕԳՏԱԳՈՐԾԵԼ ՄԻԱՅՆ ՍԵՐՏԻՖԻԿԱՑՎԱԾ ՆՅՈՒԹԵՐ ԵՎ ՍԱՐՔԱՎՈՐՈՒՄՆԵՐ ԲԱՐՁՐ ՈՐԱԿԻ:

ՆԳԾ	Ա. Դանիելյան		Եղեգնաձորի համայնքապետարան			Գիրք 1
Նախագծեց	Ա. Դանիելյան					
			Եղեգնաձորի մանկապատանեկան մարզադպրոց» ՀՈԱԿ-ի տանիքի կառուցման աշխատանքային նախագիծ հՏՍՈՐ 1-1 /ճՇ/	Փուլ	Թերթ	Թերթեր
				ԱՆ	Ը-1	15
			Ընդհանուր տվյալներ և բացատրագիր	2026թ. «ՆՅՈՒ ԱՐՏ ՆԱԽԱԳԻԾ» ՍՊԸ		

Տարածքի գլխավոր հատակագիծ

դիտարկվող հատված

ՆԳճ	Ա. Դանիելյան		Եղեգնաձորի համայնքիապետարան			Գիրք 1
Նախագծեց	Ա. Դանիելյան		Եղեգնաձորի մանկապատանեկան մարզադպրոց» ՀՈԱԿ-ի տանիքի կառուցման աշխատանքային նախագիծ ՀԱՏՈՐ 1-1 /ճՇ/	Փուլ	Թերթ	Թերթեր
				ԱՆ	ԳՅ-1	15
			Գլխավոր հատակագիծ	2026թ. «ՆՅՈՒ ԱՐՏ ՆԱԽԱԳԻԾ» ՍՊԸ		

ՏԱՆԻՔԻ ԾԱԾԿՈՒՅԹԻ ՀԱՏԱԿԱԳԻԾ Մ 1:100

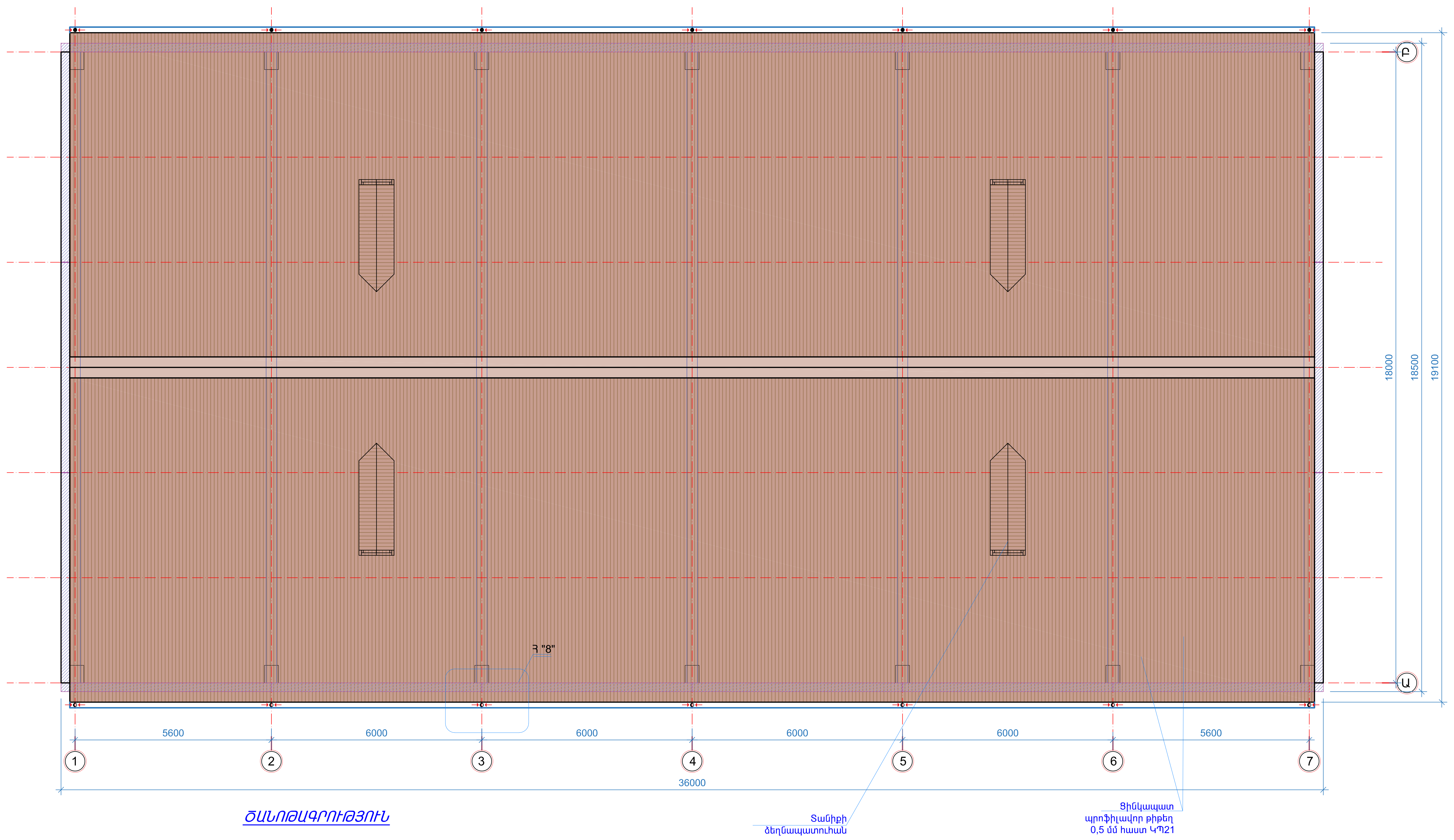

ԾԱՆՈԹԱԳՐՈՒԹՅՈՒՆ

ՆԳԾ	Ա. Դանիելյան		Եղեգնաձորի համայնքապետարան			Գիրք 1
Նախագծեց	Ա. Դանիելյան		Եղեգնաձորի մանկապատանեկան մարզադպրոց» ՀՈԱԿ-ի տանիքի կառուցման աշխատանքային նախագիծ ԻՍՏՈՐ 1-1 /ՃՇ/	Փուլ	Թերթ	Թերթեր
				ԱՆ	Ճ2-1	15
			Տանիքի ծածկույթի հատակագիծ	2026թ. «ՆՅՈՒ ԱՐՏ ՆԱԽԱԳԻԾ» ՍՊԸ		

ՏԱՆԻՔԻ ԾՊԵՂՆԵՐԻ ԵՎ ԿԱՎԱՐԱՄԱԾԻ ՀԱՏԱԿԱԳԻԾ Մ 1:100

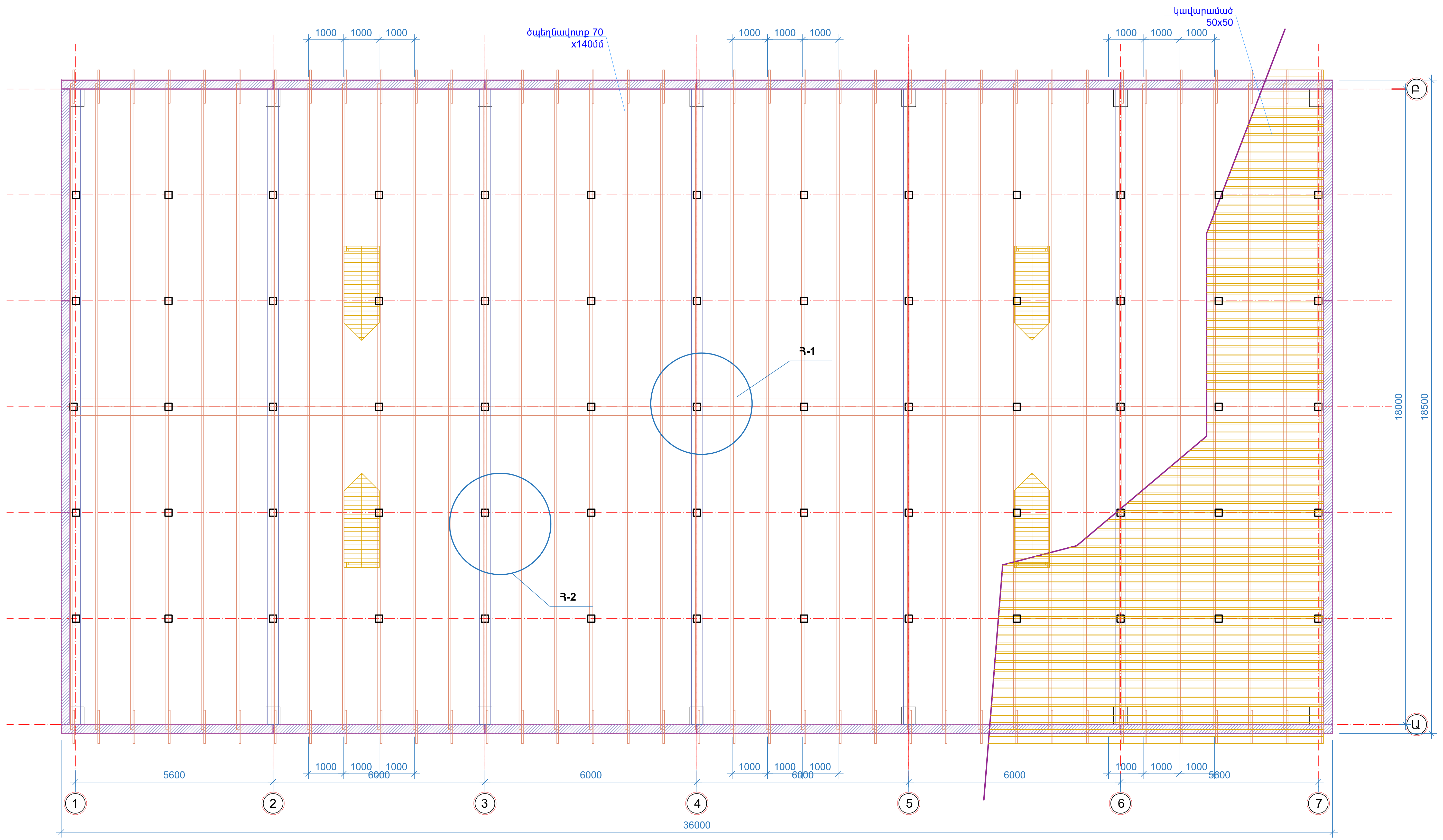

ՆԳԾ	Ա. Դանիելյան		Եղեգնաձորի համայնքապետարան			Գիրք 1
Նախագծեց	Ա. Դանիելյան		Եղեգնաձորի մանկապատանեկան մարզադպրոց» ՀՈԱԿ-ի տանիքի կառուցման աշխատանքային նախագիծ ՒԱՏՈՐ 1-1 /ճՇ/	Փուլ	Թերթ	Թերթեր
				ԱՆ	Ճ2-2	15
			Տանիքի փայտե հիմնակմախքի հատակագիծ	«ՆՅՈՒ ԱՐՏ ՆԱԽԱԳԻԾ» ՍՊԸ		2026թ.

ԼԱՅՆԱԿԱՆ ԿՏՐՎԱԾՔ Մ 1:50

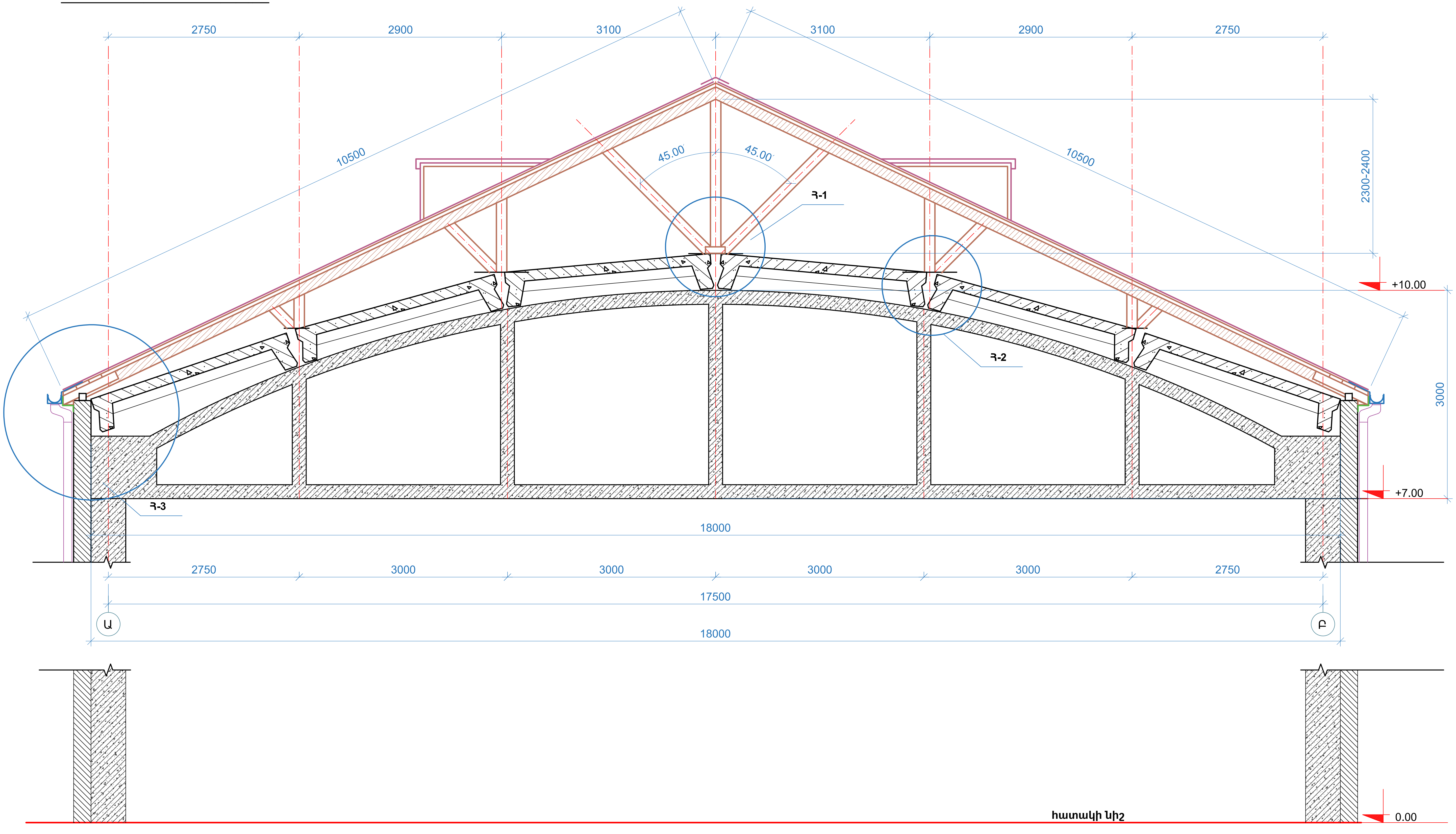

ՆԳԾ	Ա. Դանիելյան		Եղեգնաձորի համայնքիապետարան			Գիրք 1
Նախագծեց	Ա. Դանիելյան					
			Եղեգնաձորի մանկապատանեկան մարզադպրոց» ՀՈԱԿ-ի տանիքի կառուցման աշխատանքային նախագիծ ԻԱՏՈՐ 1-1 /ՃԸ/	Փուլ	Թերթ	Թերթեր
				ԱՆ	Ճ2-3	15
			Տանիքի լայնական հատույթ	2026թ. «ՆՅՈՒ ԱՐՏ ՆԱԽԱԳԻԾ» ՍՊԸ		

Կտրվածք Ե-Ե Մ 1:50

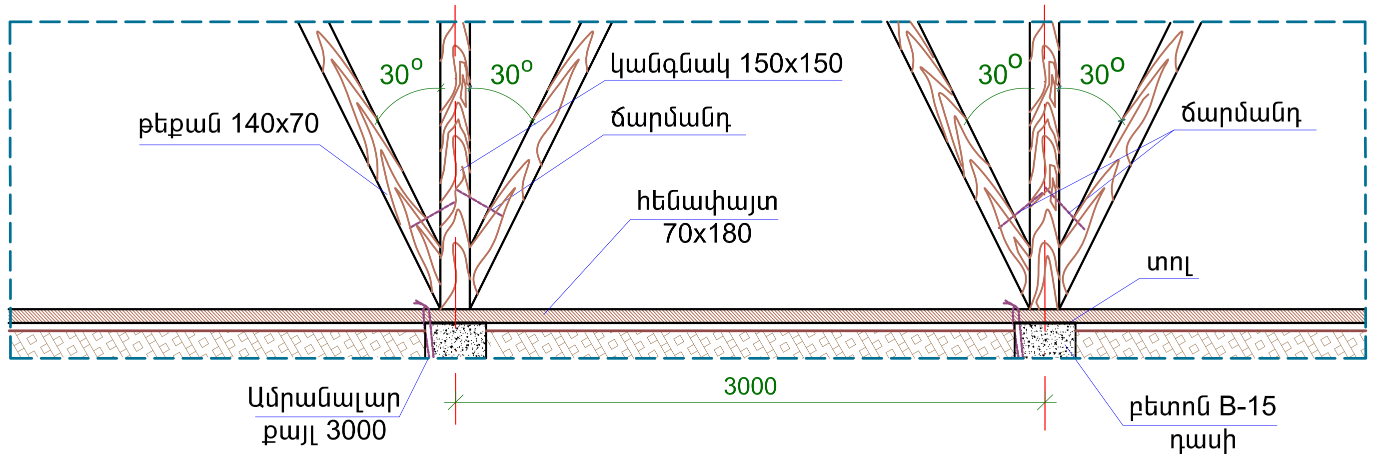

Դրվագ-1 մ 1:50

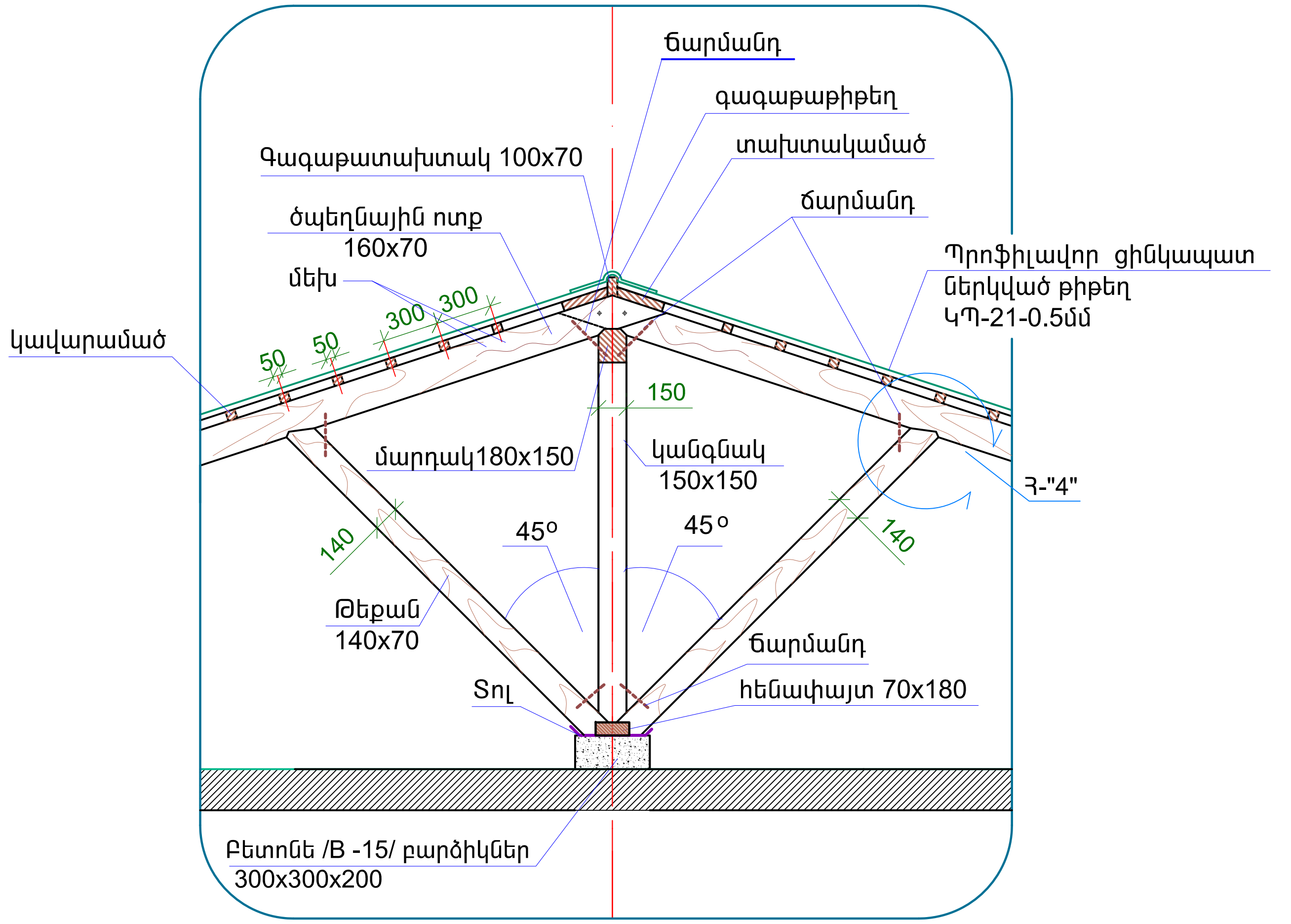

Փայտե էլեմենտների ամրացման հանգույց Դ2 Մ 1:10

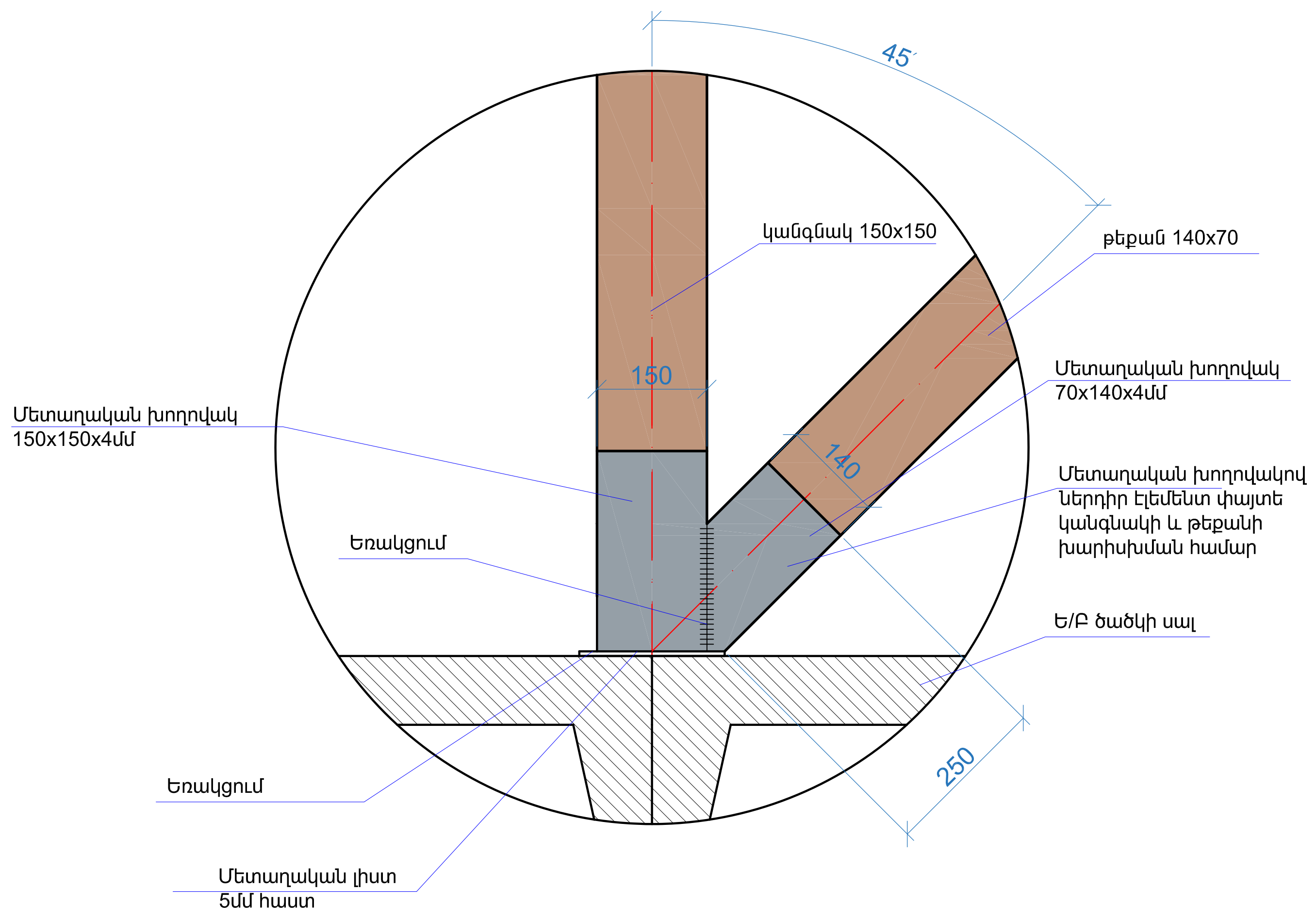

ԾԱՆՈԹՈՒԹՅՈՒՆ

1. Տանիքի ծածկույթը նախատեսված է ցինկապատ տրամատավոր /պրոֆիլավոր/ 0.55մմ հաստությամբ թիթեղից
2. Ջրհորդանները գագաթային էլեմենտները և տանիքի քամիարը պատուհանների ծածկույթը նախատեսված է ցինկապատ հարթ 0.55 մմ հաստությամբ թիթեղից :
3. Ցինկապատ ջրհավաքի վերջնամասը 10մմ ծռել դեպի վեր և ինքն ածիգ պտուտակով ամրացնել կավարամածին
4. Պրոֆիլավոր ցինկապատ թիթեղը ամրացնել կավարամածին ինքնաձիգ պտուտակներով
5. Տանիքի փայտյա կոնստրուկցիաները պատել հականեխիչ և հակահրդեհային լուծույթով` համապատասխան Շնուկ III 19-76-ի

ՆԳԾ	Ա. Դանիելյան		Եղեգնաձորի համայնքապետարան			Գիրք 1
Նախագծեց	Ա. Դանիելյան					
			Եղեգնաձորի մանկապատանեկան մարզադպրոց» ՀՈԱԿ-ի տանիքի կառուցման աշխատանքային նախագիծ ՀԱՏՈՐ 1-1 /ՃՇ/	Փուլ	Թերթ	Թերթեր
				ԱՆ	Ճ2-4	15
			Կրող հիմնակմախքի հանգույցներ	2026թ. «ՆՅՈՒ ԱՐՏ ՆԱԽԱԳԻԾ» ՍՊԸ		

Պողպատե կեռաբևեռ

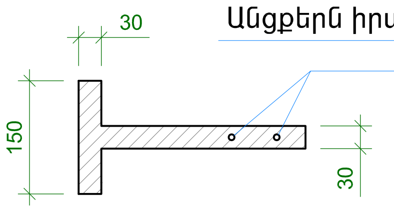

Պողպատե ջրահեռացման խողովակ մ 1:10

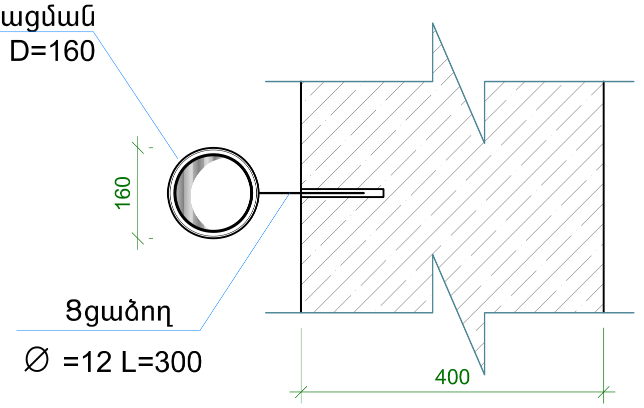

Փայտե էլեմենտների ամրացման հանգույց Չ1 Մ 1:10

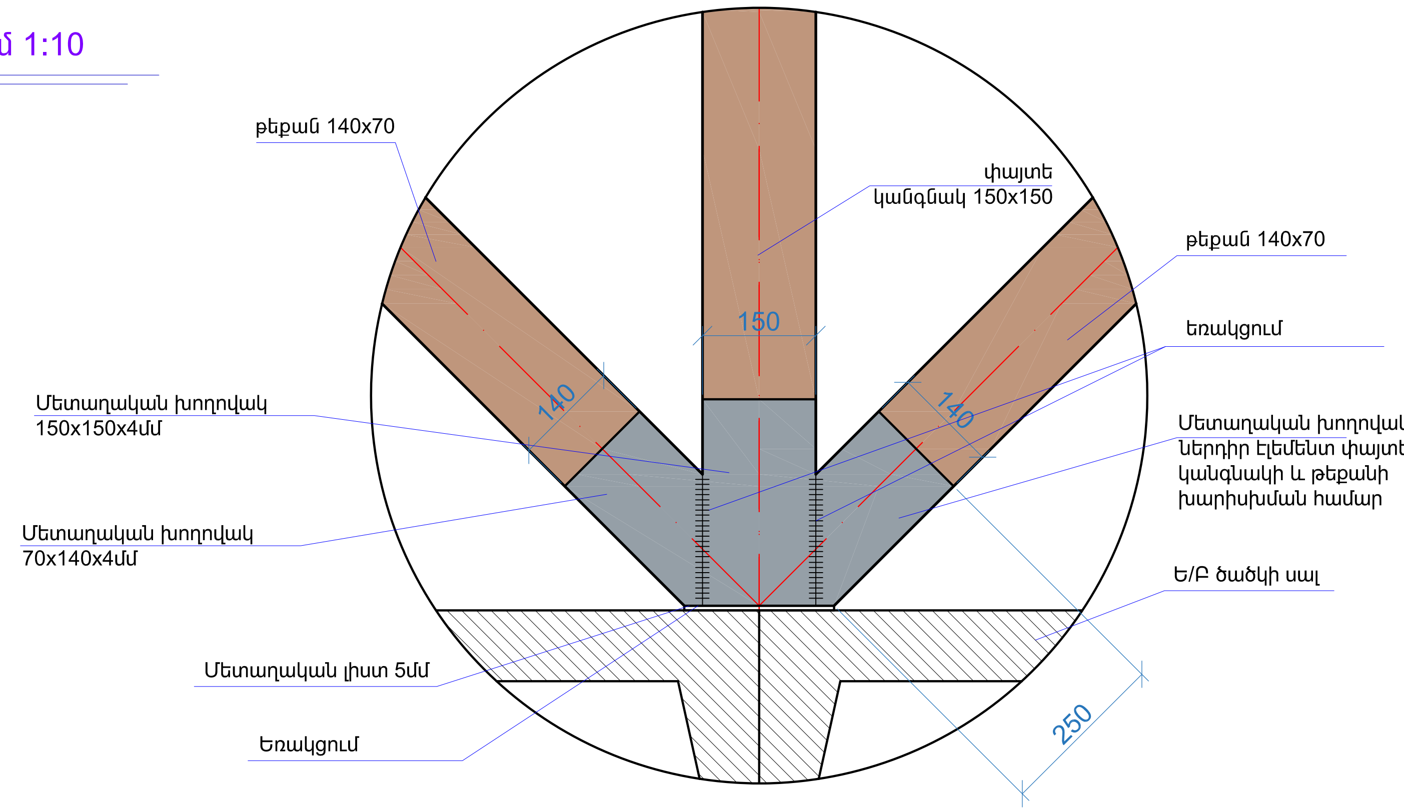

ՏԱՆԻՔԻ ՓԱՅՏՅԱ ԷԼԵՄԵՆՏՆԵՐԻ ՄԱՍՆԱԳԻՐ

ԴԻՐՔ	ԱՆՎԱՆՈՒՄԸ	ԿՏՐՎԱԾՔԸ	ԵՐԿԱՐՈՒԹՅՈՒՆԸ	ԾԱՎԱԼԸ Մ.Խ
1	Որմնափայտ	100x100(h)	72.0 մ	0.72
2	Ծպեղնային ոտք	160x70	756.0 մ	8.46
3	Մարդակ	150x180	36.0 մ	0.97
4	կանգնակ	150x150	58.5 մ	1.31
5	կանգնակ	100x100	26.0 մ	0.26
6	թեքան	140x70	112.0 մ	1.09
7	Հենափայտ	60x160	108.0 մ	1.03
8	կավարաման	50x50	1800.0 մ	4.5
9	Տախտակամած	50x300x3	72.0 x90x0.05	3.24
10	Ծայրակցորդ	100x60x1300	94.0 մ	0.56
11	Գագաթատախտակ	70x100	36.0 մ	0.25
12	Հենափայտ	120x60	72.0 մ	0.51
13	Հենագերան	100x100	72.0 մ	0.72
13	տախտակ կողային հատվածների	30x100	144.0 մ	0.43
14	իջանցքի դռնակ	250x50	0.03	0.09
15	տանիքի պատուհան	1000x1000x3200 4-հատ	0.25	1.0
16	Փայտե աստիճան	4-հատ		0.3
17 16	Ընդամենը փայտանյութ Փայտե աստիճան			25.35

Փայտե էլեմենտների կցորդման հանգույց հեղյուսներով մ 1:20

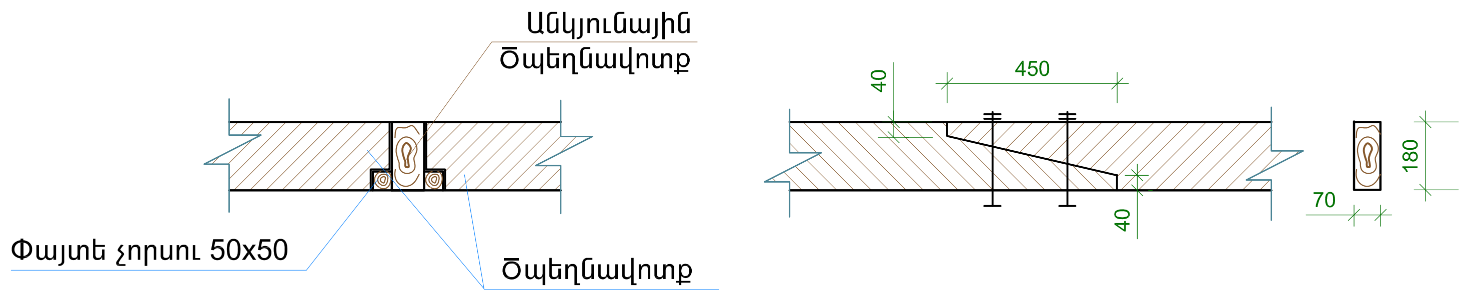

ԾԱՆՈԹԱԳՐՈՒԹՅՈՒՆ

1. փայտյա բոլոր էլեմենտները ներծծծցնել հականեխիչ նյութով
2. ծածկույթը ջրհորդանը և ջրհոս խողովակները իրականացնել ցինկապատ թիթեղից
3. ջրհոս խողովակների քանակը 14 հատ (L =119.0մ), ջրհորդանի ընդհանուր երկարությունը 72.0 մ :
4. տանիքի պատուհանների քանակը 4 հատ
5. ուղղաձիգ ներքին մետաղական սանդուղք 1 հատ -180.00 կգ:

ՆԳՃ	Ա. Դանիելյան		Եղեգնաձորի համայնքապետարան			Գիրք 1
Նախագծեց	Ա. Դանիելյան		Եղեգնաձորի մանկապատանեկան մարզադպրոց» ՀՈԱԿ-ի տանիքի կառուցման աշխատանքային նախագիծ ՀՄՏՈՐ 1-1 /ՃՇ/	Փուլ	Թերթ	Թերթեր
				ԱՆ	Ճ2-5	15
			Տանիքի փայտյա էլեմենտների մասնագիր և հանգույցներ	«ՆՅՈՒ ԱՐՏ ՆԱԽԱԳԻԾ» ՍՊԸ 2026թ.		

Հանգույց "8" Մ 1:20

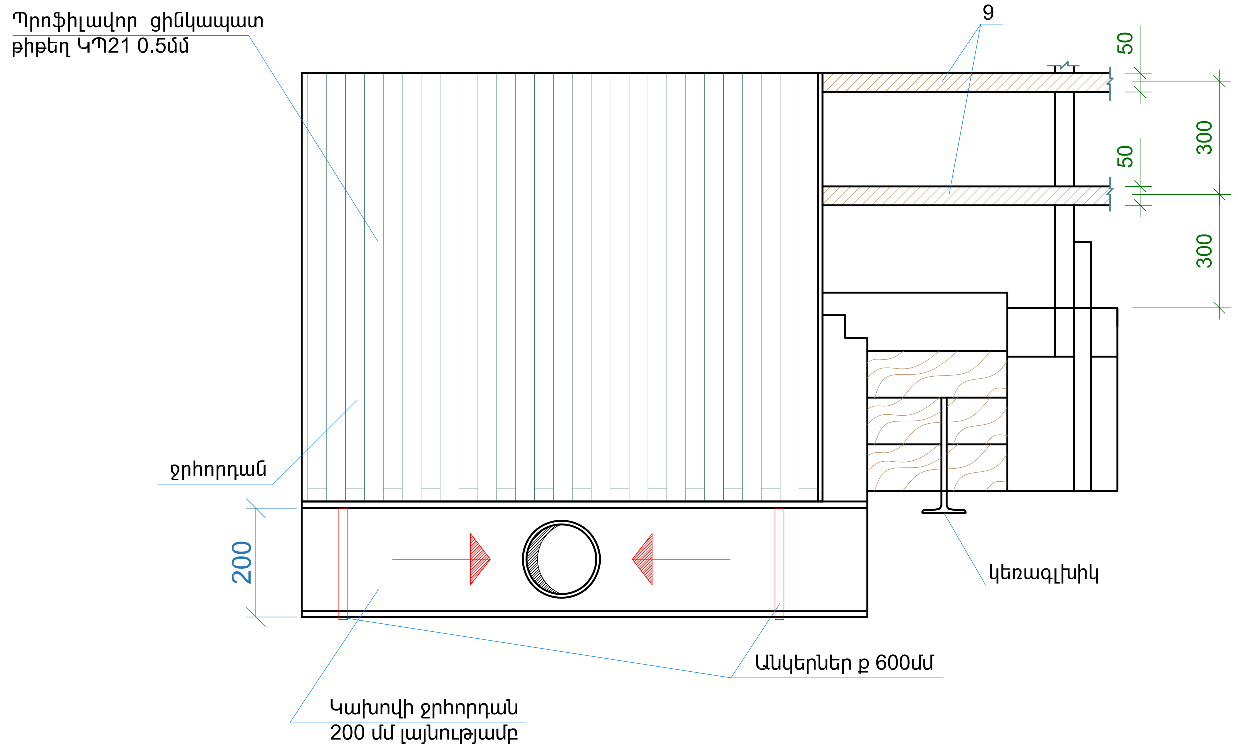

Հանգույց "5" Մ 1:25

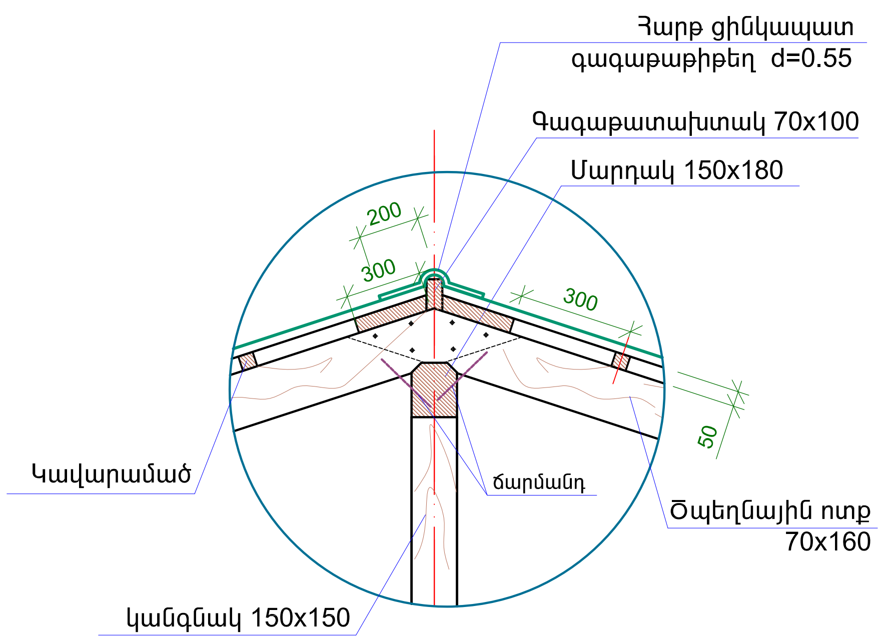

Հանգույց "4" Մ 1:20

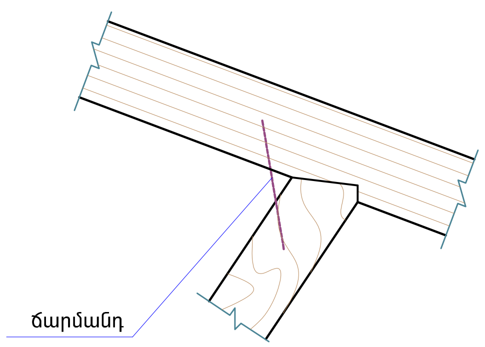

Հանգույց "3"Մ 1:20

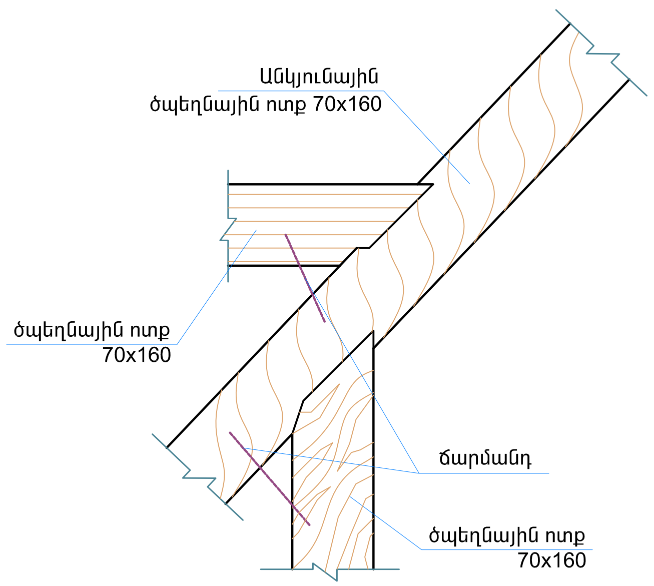

Հանգույց "2"
կանգնակի տեղում Մ 1:25

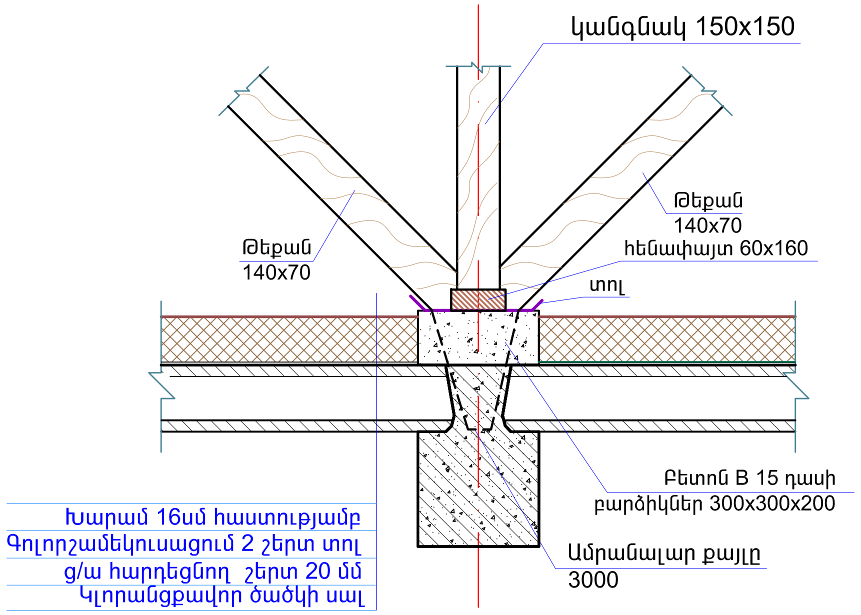

Հանգույց "11" Մ 1:20

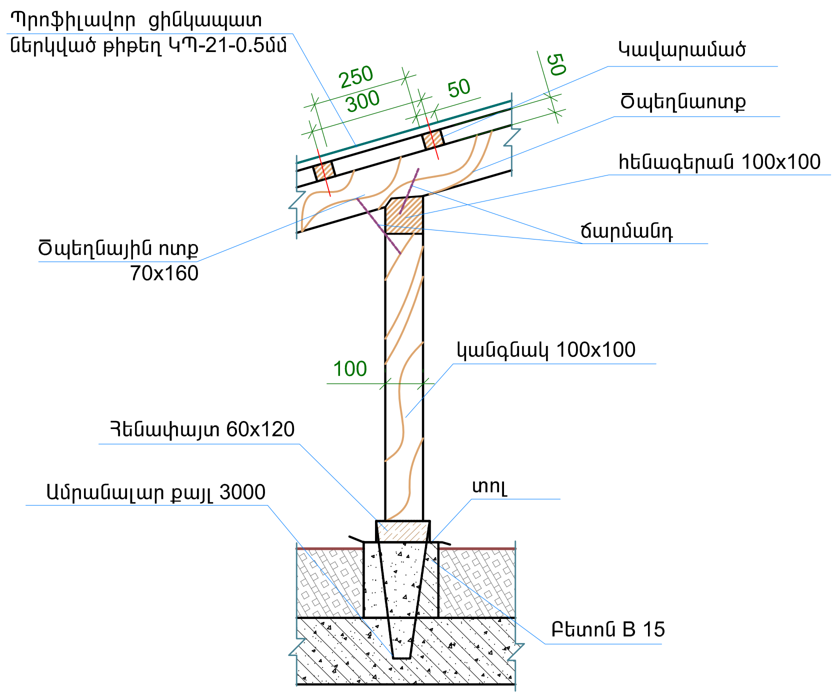

ԾԱՆՈԹՈՒԹՅՈՒՆ

1. Բոլոր չափերը տրված են մմ-ով:
2. Հեղյուսային միացումներում տափօղակների և հակամանեկների տեղադրումը պարտադիր է:
3. Փայտանյութը պատել հականեխիչ և հակահրդեհային լուծույթով:
4. Վրադիրները իրականացնել փայտից կամ մետաղից :

ՆԳՃ	Ա. Դանիելյան		Եղեգնաձորի համայնքապետարան			Գիրք 1
Նախագծեց	Ա. Դանիելյան					
			Եղեգնաձորի մանկապատանեկան մարզադպրոց» ՀՈԱԿ-ի տանիքի կառուցման աշխատանքային նախագիծ ԻԱՏՈՐ 1-1 /ՃՇ/	Փուլ	Թերթ	Թերթեր
				ԱՆ	Ճ2-6	15
			Կրող հիմնակմախքի հանգույցներ	2026թ. «ՆՅՈՒ ԱՐՏ ՆԱԽԱԳԻԾ» ՍՊԸ		

Անկյունային ծպեղնատփի և ծպեղնատփի միացման հանգույց

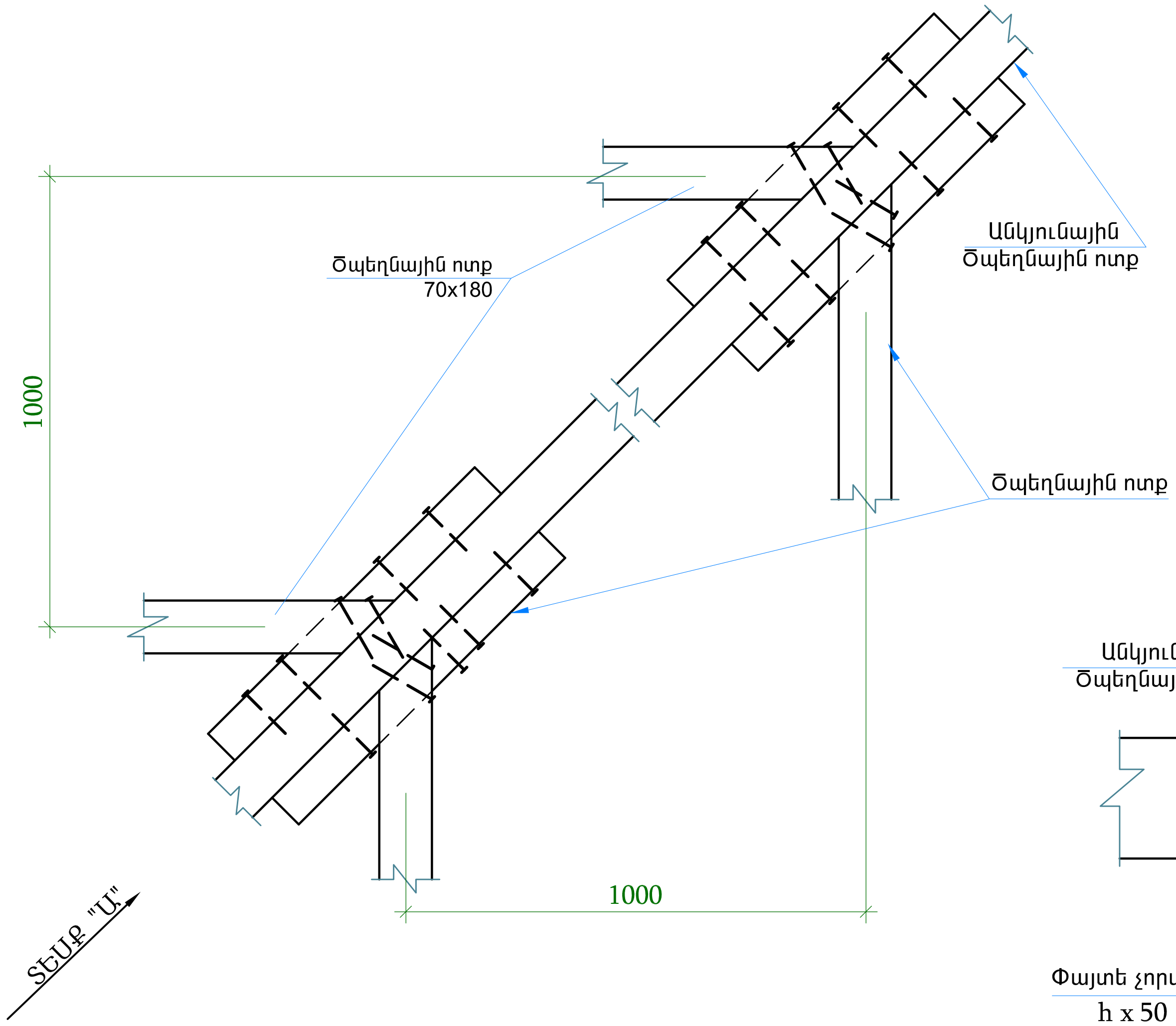

Ծպեղնատփի և թեքանի միացում

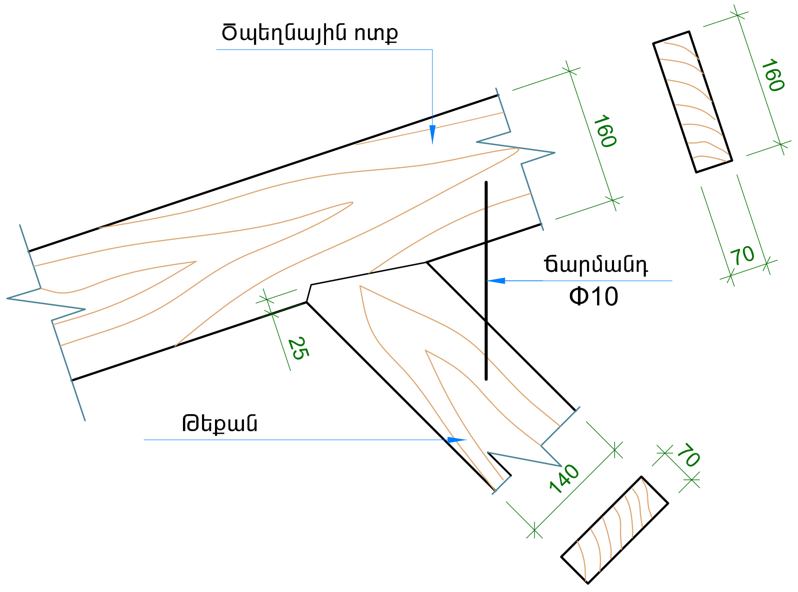

ՏԵՍՔ ՙՙԱՙՙ

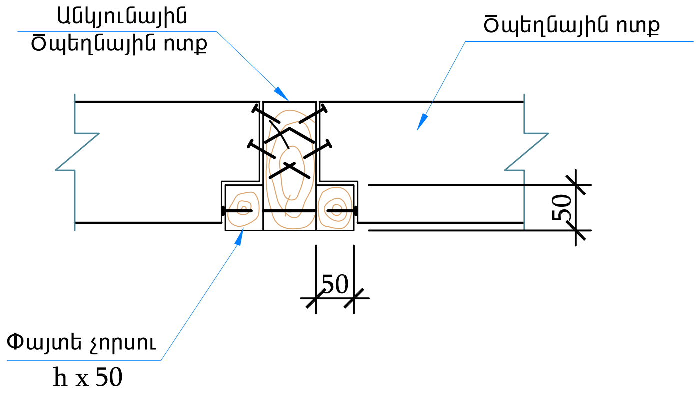

Ծպեղնատփի և թեքանի միացում / տարբերակ /

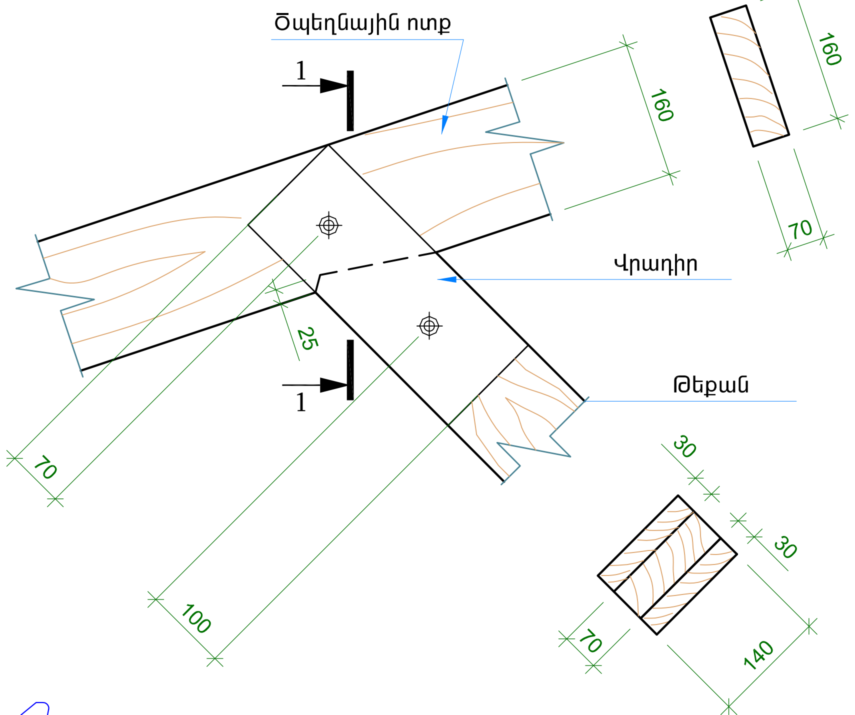

Տեսք անկյունային ծպեղնատփի դիմացից

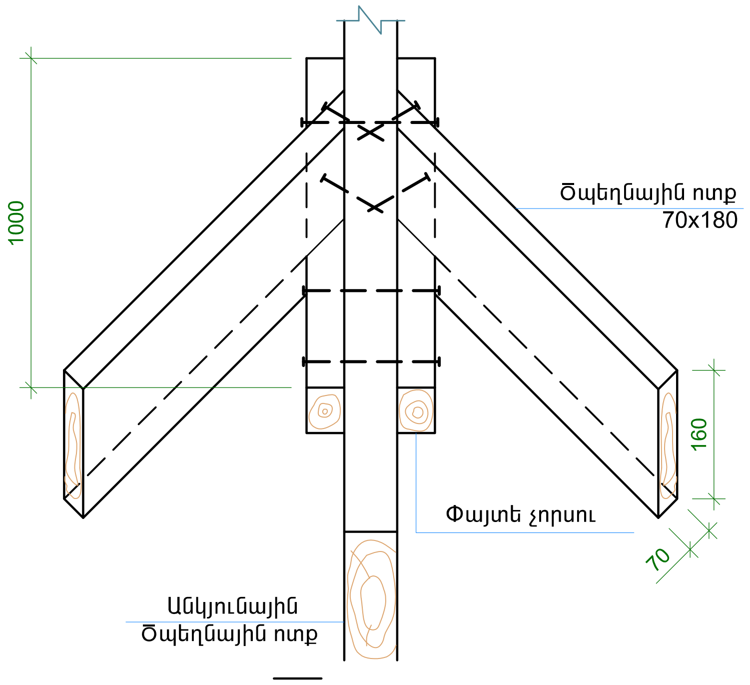

1 - 1

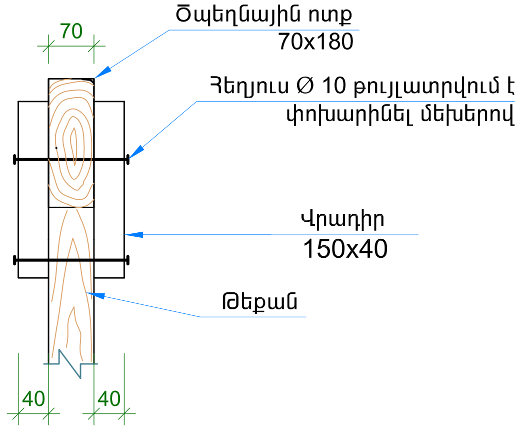

ԾԱՆՈԹՈՒԹՅՈՒՆ

1. Բոլոր չափերը տրված են մմ-ով:
2. Հեղյուսային միացումներում տափօղակների և հակամանեկների տեղադրումը պարտադիր է:
3. Փայտանյութը պատել հականեխիչ և հակահրդեհային լուծույթով:
4. Վրադիրները իրականացնել փայտից կամ մետաղից :

ՆԳԾ	Ա. Դանիելյան		Եղեգնաձորի համայնքիապետարան			Գիրք 1
Նախագծեց	Ա. Դանիելյան					
			Եղեգնաձորի մանկապատանեկան մարզադպրոց» ՀՈԱԿ-ի տանիքի կառուցման աշխատանքային նախագիծ ՀԱՏՈՐ 1-1 /ՃՇ/	Փուլ	Թերթ	Թերթեր
				ԱՆ	Ճ2-7	15
			Տանիքի փայտյա էլեմենտների հանգույցներ	2026թ. «ՆՅՈՒ ԱՐՏ ՆԱԽԱԳԻԾ» ՍՊԸ		

Քանդման աշխատանքներ

N/N	ԱՆՎԱՆՈՒՄԸ	ՉԱՓՄԱՆ ՄԻԱՎՈՐԸ	Քանակություն
1	Տանիքի ցինկապատ պրոֆիլավոր թիթեղի ապամոնտաժում /հանձնում պատվիրատուին/	մ.ք	720.0
2	Փայտյա կոնստրուկցիաների ապամոնտաժում հանձնում պատվիրատուին /որպես վառելափայտ բնակիչներին հանձնելու համար	խ/Մ	16.0
3	Փայտյա կավարամածի ապամոնտաժում հանձնում պատվիրատուին /որպես վառելափայտ բնակիչներին հանձնելու համար	մ.ք	720.0
4	ջրհոս խողովակների ապամոնտաժում /հանձնում պատվիրատուին/	գծ/մ	36.0
5	Ջրհորդանների զագաթային էլեմենտների ապամոնտաժում /հանձնում պատվիրատուին/	գծ/մ	108.0
6	Տանիքում առկա աղբի հեռացում	խ/Մ	18.0

Հանգույց Հ3 Մ 1:25

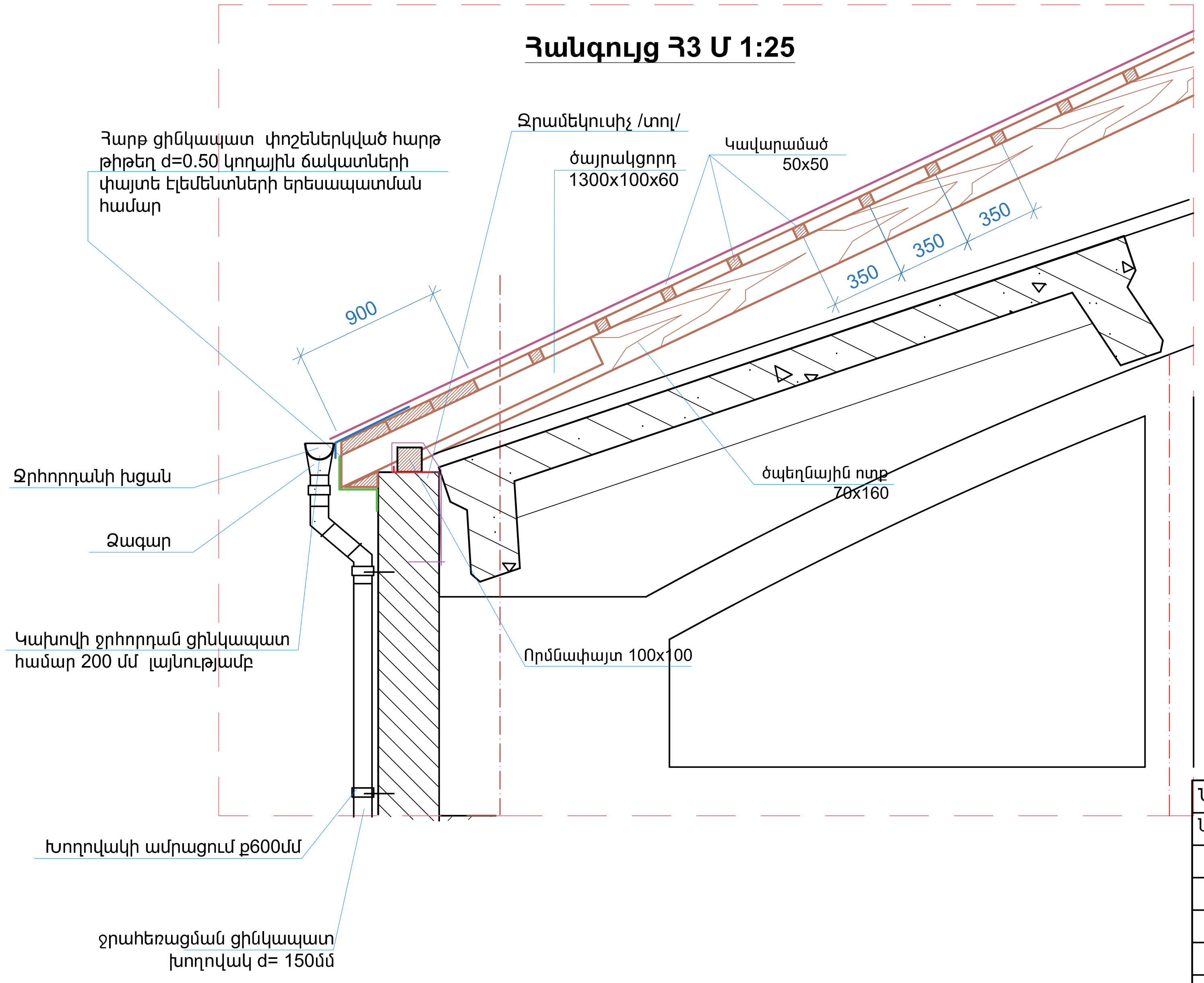

ՏԱՆԻՔԻ ԷԼԵՄԵՆՏՆԵՐԻ ԱՄՓՈՓԱԳԻՐ

N/N	ԱՆՎԱՆՈՒՄԸ	ՉԱՓՄԱՆ ՄԻԱՎՈՐԸ	Քանակություն
1	Պրոֆիլավոր ցինկապատ թիթեղ -0.5 /ԿՊ21/	մ.ք	756.0
2	Կախովի ջրհորդան ցինկապատ համար 200 մմ լայնությամբ 0,55մմ հաստ ներառյալ ամրացման էլեմենտները ք600մմ	գծ/մ	72.0
3	Հարթ ցինկապատ թիթեղ գագաթային էլեմենտների համար d=0.50	մ.ք	36.0
4	Հարթ ցինկապատ փոշեներկված հարթ թիթեղ d=0.50 կողային ճակատների փայտե էլեմենտների երեսապատման համար	մ.ք	50.0
5	Բետոն B -15 բարձիկների 300x300x200 և որմնափայտի ամրացման համար	մ.խ	1.2
6	Անկեռ d=12	կգ	78.0
7	Ամրանալար d=6	կգ	86.0
8	Ջրհորդանի ծագարներ ցինկապատ	ՀԱՏ	14 կոմպ.
9	Ջջահեռացման խողովակներ ցինկապատ D=160մմ	գծ/մ	140.0
10	Ճարմանդ d=12	կգ	115.0
11	Փայտյա կավարամածի և տախտակամածի մշակում հականերկիչ և հակահրդեհային քսուկով	մ.ք	756.0
12	Հարթ ցինկապատ թիթեղ տանիքի պատուհանի համար d=0.5	մ.ք	25.0
13	Հարթ ցինկապատ թիթեղ տանիքի պատուհանների եզրովայի էլեմենտների համար d=0.5	մ.ք	14.4
14	փշածող∅12	կգ	85.0
15	Բետոն B -15 եզրային հատվածների պատի քայքայված հատվածներում որմնափայտի համար հենարան հրականացնելու համար	խ/Մ	1.6
16	Մետաղական խողովակ 150x150x4մմ	գծ/մ	9.75
17	Մետաղական խողովակ 140x70x4մմ	գծ/մ	13.0
18	Մետաղական խողովակներով 140x70x4մմ ; 150x150x4մմ փայտե կանգնակների հենարանների պատրաստում	կոմպլեկտ	39.0
19	Մետաղական լիստ 160x160x5մմ	հատ	39.0
20	Տանիքի պարապետի հատվածում հարթ ցինկապատ թիթեղով երեսապատում d=0.5	մ.ք	36.0

ՆԳԾ	Ա. Դանիելյան	Եղեգնաձորի համայնքապետարան			Գիրք 1
Նախագծեց	Ա. Դանիելյան				
		Եղեգնաձորի մանկապատանեկան մարզադպրոց» ՀՈԱԿ-ի տանիքի կառուցման աշխատանքային նախագիծ ՀԱՏՈՐ 1-1 /ՃՇ/	Փուլ	Թերթ	Թերթեր
			ԱՆ	Ճ2-8	15
		Տանիքի շին նյութերի մասնագիր և հանգույց	2026թ. «ՆՅՈՒ ԱՐՏ ՆԱԽԱԳԻԾ» ՍՊԸ		

Գլխավոր ճակատ Մ 1:100

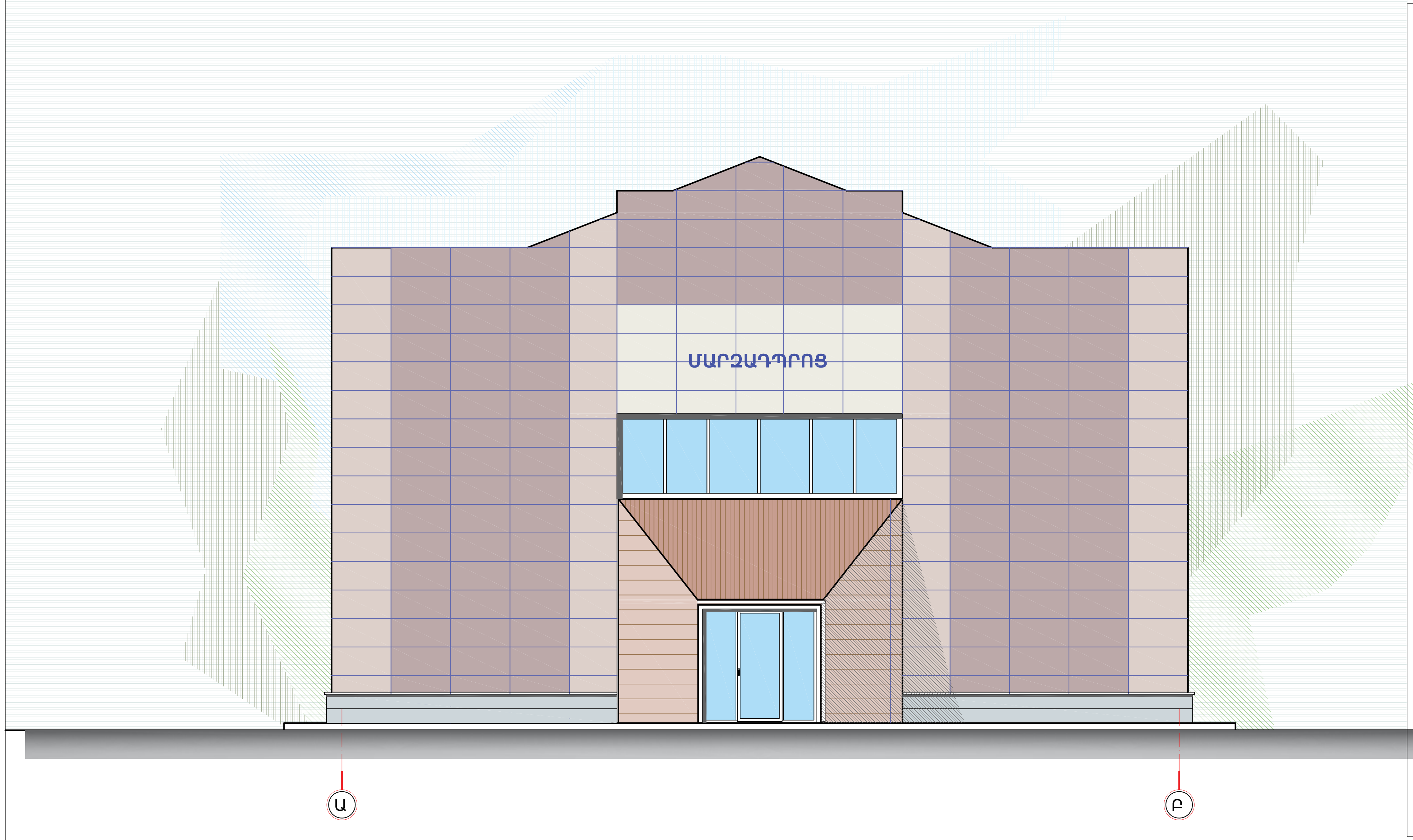

Գոյություն ունեցող տեսք

ՊԱՅՄԱՆԱԿԱՆ ՆՇԱՆՆԵՐ

- Ալյումինե թիթեղով /ալիկաբոնդով/ երեսապատում
- Ալյումինե թիթեղով /ալիկաբոնդով/ երեսապատում
- Բազալտե սալով երեսապատում
- Ցինկապատ պրոֆիլավոր փոշեներկված թիթեղ
- Գոյություն ունեցող տուֆե սալով երեսապատում

ՆԳԾ	Ա. Դանիելյան		Եղեգնաձորի համայնքապետարան			Գիրք 1
Նախագծեց	Ա. Դանիելյան					
			Եղեգնաձորի մանկապատանեկան մարզադպրոց» ՀՈԱԿ-ի տանիքի կառուցման աշխատանքային նախագիծ ԻԱՏՈՐ 1-1 /ՃՇ/	Փուլ	Թերթ	Թերթեր
				ԱՆ	Ճ2-9	15
			Գլխավոր ճակատ	2026թ. «ՆՅՈՒ ԱՐՏ ՆԱԽԱԳԻԾ» ՍՊԸ		

Արտաքին ալյումինե ջերմամեկուսացված ապակեպատ ջերմակամրջակով դուռ ԱՄԴ-1 /1-հատ/

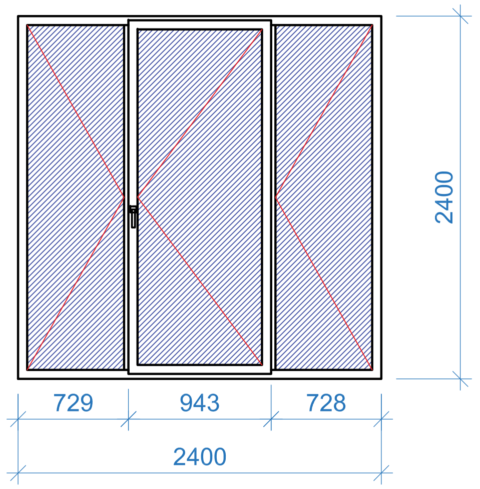

Ալիկաբոնդի ամրացման սխեմա

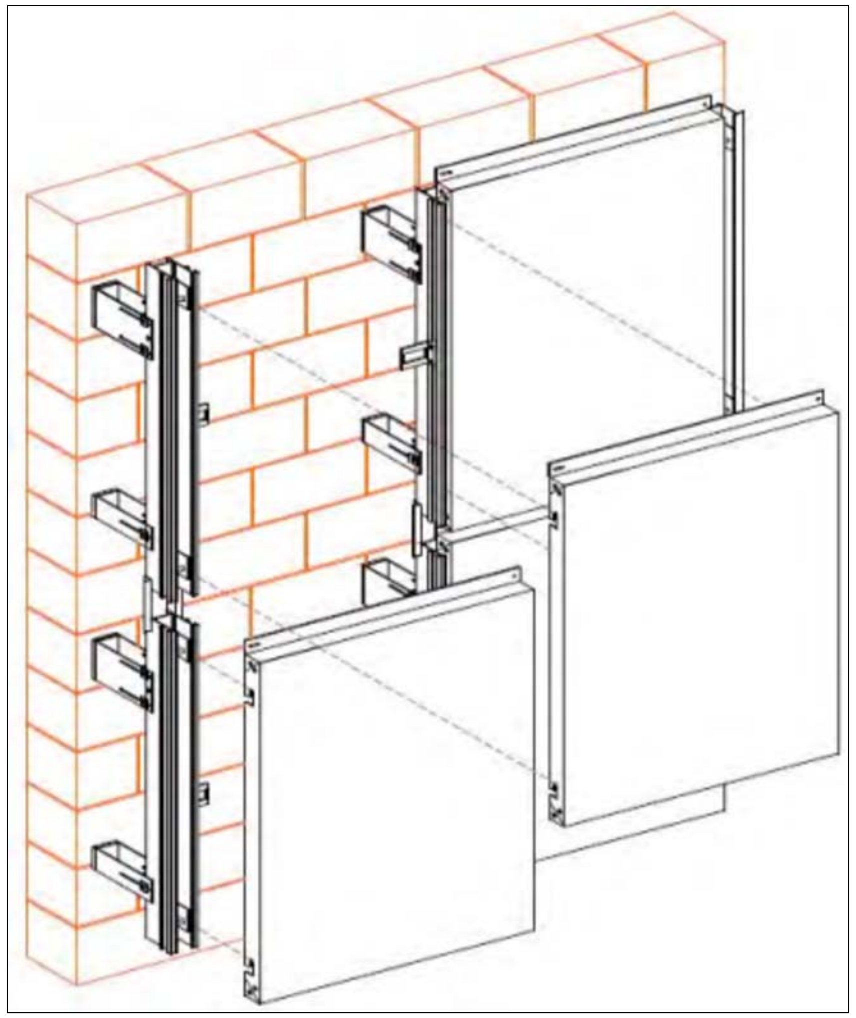

Շին նյութերի ամփոփագիր

N/N	ԱՆՎԱՆՈՒՄԸ	ՉԱՓՄԱՆ ՄԻԱՎՈՐԸ	Քանակություն
1	Արտաքին ալյումինե ջերմամեկուսացված ապակեպատ ջերմակամրջակով դուռ ԱՄԴ-1 /1-հատ/ գույնը անտրացիտ	մ.ք	5.76
2	Դահլիճի առաստաղի հատվածում արմստրոնգ տեսակի կախովի առաստաղի իրականացում 600x600 մմ	մ.ք	750.0
3	Դահլիճի առաստաղի հատվածում արմստրոնգ տեսակի կախովի առաստաղի հավելյալ ամրացման համար մետաղական կապեր	մ.ք	750.0
4	Դահլիճի առաստաղի հատվածում արմստրոնգ տեսակի կախովի առաստաղի վրա 590x590 մմ լուսատուների տեղադրում 60 վտ հզորությամբ	հատ	20
5	Դահլիճի առաստաղի հատվածում արմստրոնգ տեսակի կախովի առաստաղի պաշտպանիչ ցանցի ամրացում	մ.ք	750.0
6	Ալյումինե թիթեղով /**ալիկաբոնդով**/ երեսապատում գլխավոր մուտքի ճակատային հատվածում ներառյալ չժանգոտվող մետաղական հիմնակմախքը և ամրացման էլեմենտները 60x125x0.5	մ.ք	161.8
7	Պրոֆիլավոր ցինկապատ թիթեղ -0.5 /ԿՊ21/ մուտքի հատվածի համար	մ.ք	18.0
8	Բազալտե սալով երեսապատում d=30մմ ներառյալ 40մմ g/ա շաղախը և ամրանացանցը	մ.ք	11.2
9	Բազալտե սալով գլխաթաս d=30մմ b=120 մմ ներառյալ 40մմ g/ա շաղախը և ամրանացանցը	գծ/մ	16.0

ՆԳԾ	Ա. Դանիելյան	[signature]	Եղեգնաձորի համայնքապետարան			Գիրք 1
Նախագծեց	Ա. Դանիելյան	[signature]				
			Եղեգնաձորի մանկապատանեկան մարզադպրոց» ՀՈԱԿ-ի տանիքի կառուցման աշխատանքային նախագիծ ՀՍՏՈՐ 1-1 /ՁՇ/	Փուլ	Թերթ	Թերթեր
				ԱՆ	Ճ2-10	15
			Շին նյութերի մասնագիր և հանգույց	2026թ. «ՆՅՈՒ ԱՐՏ ՆԱԽԱԳԻԾ» ՍՊԸ		

Տանիքի պատուհան և մասնագիր

ՏԱՆԻՔԻ ՊԱՏՈՒՀԱՆԻ ՀԱՏՈՒՅԹ

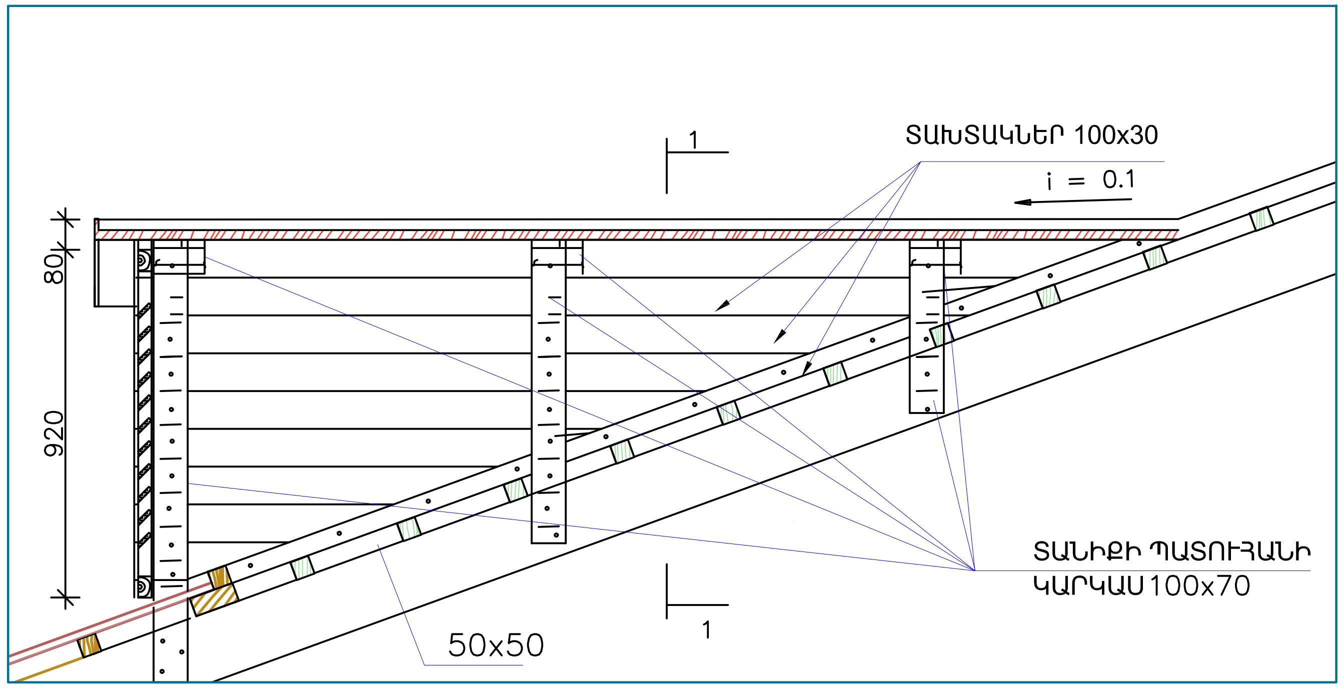

1 — 1

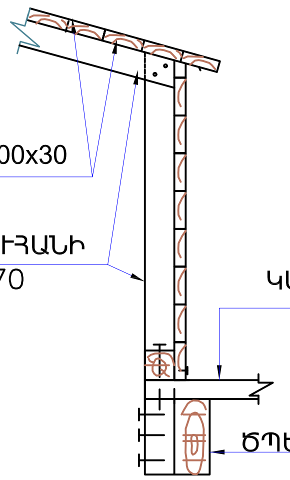

ՏԱՆԻՔԻ ՊԱՏՈՒՀԱՆԻ ՏԵՍՔԸ ԴԻՄԱՑԻՑ

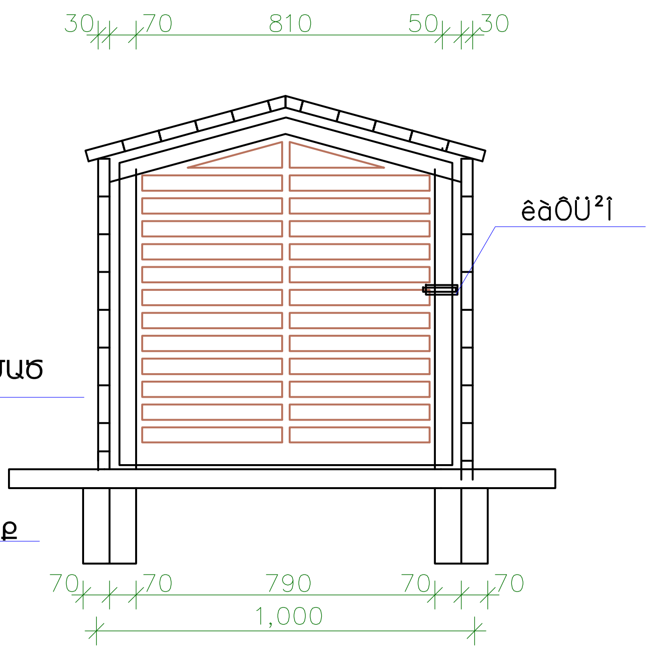

ՇԵՐՏԱՓԵՂԿԻ ՀԱՏՈՒՅԹ

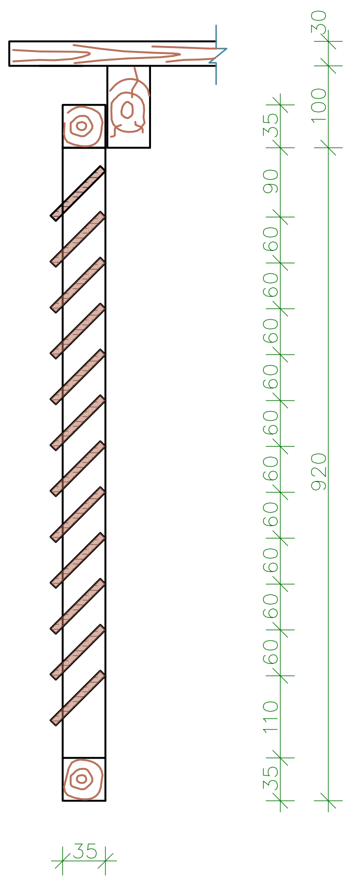

ՄԵԿ ՊԱՏՈՒՀԱՆԻ ՆՅՈՒԹԵՐԻ ՄԱՍՆԱԳԻՐ / Ընդամենը 4 հատ /

N/N	ԱՆՎԱՆՈՒՄ	ՀԱՏՎԱԾՔ	ԵՐԿԱՐ. ՄՄ	ՔԱՆԱԿ	ԾԱՎԱԼԸ $Մ^3$
1	ՁՈՂԻԿ	100x70	500	8	0.028
2	ՁՈՂԻԿ	100x70	5300		0.037
3	ՏԱԽՏԱԿ	100x30	54000	–	0.162
4	ՁՈՂԻԿ	50x50	2800	2	0.014
5	ՁՈՂԻԿ	35x35	3400		0.004
6	ՏԱԽՏԱԿ	60x15	790	11	0.008
	ԸՆԴԱՄԵՆԸ				$0.253Մ^3$
7	ՍՈՂՆԱԿ			1	
8	ՇԵՐՏԱՓԵՂԿԻ ՆԵՐԿՈՒՄ			$1.9 Մ^2$	

ԾԱՆՈԹՈՒԹՅՈՒՆ

1. Բոլոր չափերը տրված են մմ-ով։
2. Տանիքի փայտանյութը պատել հականեխիչ և հակահրդեհային լուծույթով /ՇՆևԿ 2.03.11-85 ՇՆևԿ 2.01.02-85/:
3. Տանիքի կոնստրուկցիաները ընտրել փշատերև փայտանյութից /ԳՈՍՏ 8486-86/:
4. Փայտանյութի մեխերը ընտրել համապատասխան ԳՈՍՏ 4028-63 , տրամագիծը և չափը ճշտել տեղում:

ՆԳԾ	Ա. Ղանիեյան		Եղեգնաձորի համայնքապետարան		Գիրք 1
Նախագծեց	Ա. Ղանիեյան		Եղեգնաձորի մանկապատանեկան մարզադպրոց» ՀՈԱԿ-ի տանիքի կառուցման աշխատանքային նախագիծ ՀԱՏՈՐ 1-1 /ՃՇ/	Փուլ: ԱՆ	Թերթ: Ճ2-11 / Թերթեր: 15
			Տանիքի պատուհան	«ՆՅՈՒ ԱՐՏ ՆԱԽԱԳԻԾ» ՍՊԸ	2026թ.

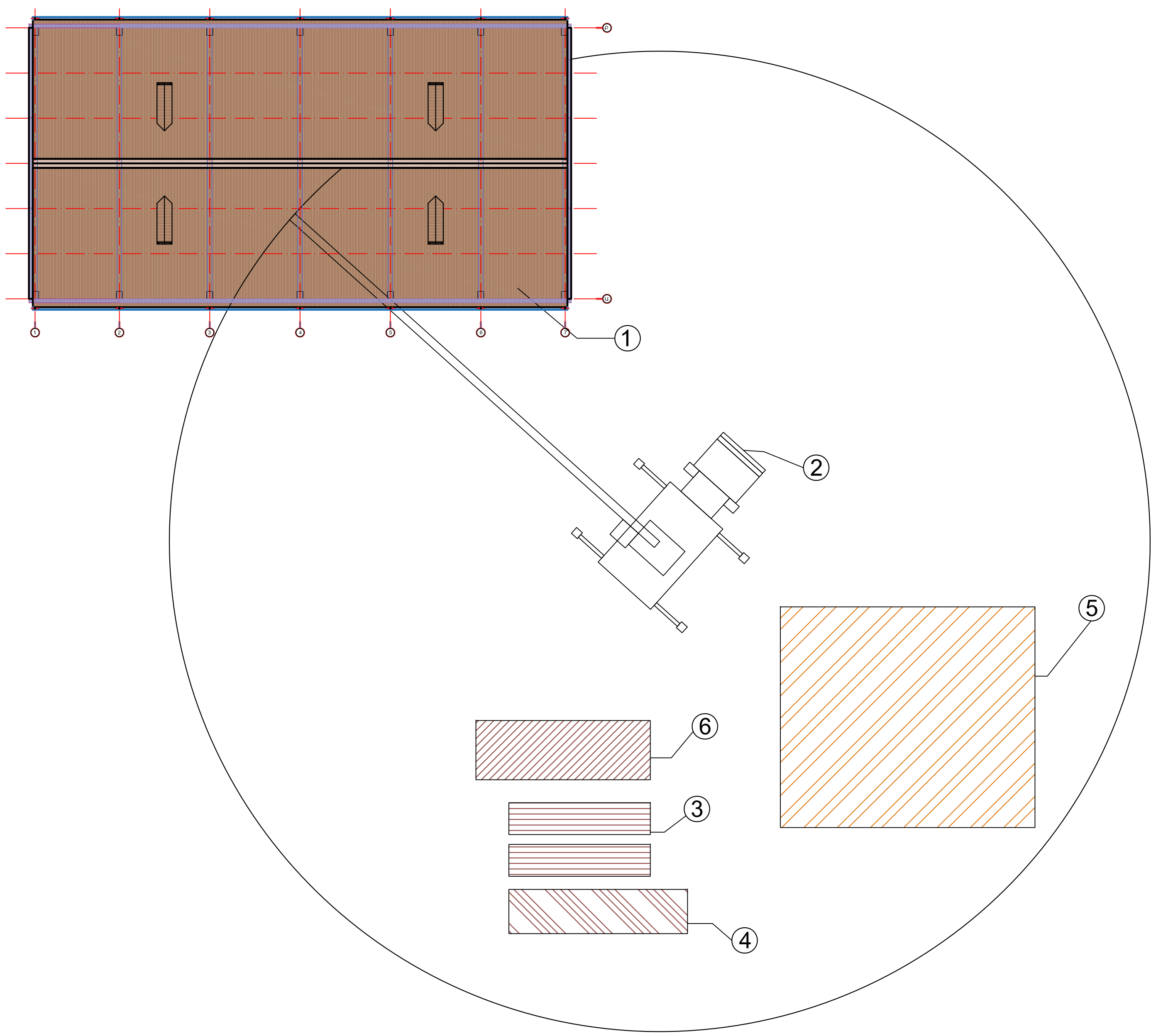

Մեքենաների և Չարմարանքների ամփոփագիր

N/N	ԱՆՎԱՆՈՒՄ	ՄԱԿՆԻՇ	ՔԱՆԱԿ	ԾԱՆՈԹՈՒԹՅՈՒՆ
1	Ավտովերամբարձ կռունկ	KC-55723-5B	1	կամ համարժեք
2	Ինքնաթափ ավտոմոբիլ	MA3 5516	1	կամ համարժեք
3	Ինքնաթափ ավտոմոբիլ	KAMA3 55111	1	կամ համարժեք

1	Միկոյան փող. 22 շենք
2	Ամբարձիչ
3	Փայտե կոնստրուկցիաների պահեստավորում
3	Մետաղական ալիքավոր թերթերի պահեստավորում
3	Ժամանակավոր պահեստային հրապարակ
3	Գործավարական բանվորական տնակ

ԸՆԴՀԱՆՈՒՐ ԲԱՑԱՏՐԱԳԻՐ

1. Տվյալ աշխատանքային գծագրերը մշակված են տեղում իրականացված ուսումնասիրությունների, ՀՀ գործող շինարարական նորմերի ու կանոնների, պատվիրատուի հետ կնքված պայմանագրի և ճարտարապետահատակագծային առաջադրանքի հիման վրա:
2. Որպես 0.00 պայմանական նիշ ընդունված է բոլոր տանիքների վերջին հարկի ծածկի կոնստրուկցիայի վերևի նիշը:
3. Ջրահեռացումը արտաքին կազմակերպված
4. Տվյալ նախագծով նախատեսվում է գոյություն ունեցող ազբոշիֆերե տանիքի քանդում և նոր տանիքի կառուցում ցինկապատ պրոֆիլավոր թիթեղից, նոր փայտյա կոնստրուկցիաներով
5. Փայտյա տարրերը - Փշատերև ծառատեսակից
6. Տանիքի փայտանյութը մշակել հականեխիչ և հակահրդեհային նյութերով
7. Տանիքի քանդված տարրերը խնամքով հավաքել, շտաբելավորել, և տեսակավորել՝ ըստ կտրվածքների, երկարությունների և որակական ցուցանիշների, այնուհետև ակտավորել և հանձնել պատվիրատուին:
8. Ձմռան ժամանակ շինարարական աշխատանքները կատարելիս առաջնորդվել ՇՆՈՒԿ 3.03.01-87-ով:
9. Բոլոր ապամոնտաժվող նյութերը հանձնել պատվիրատուին

ԾԱՆՈԹՈՒԹՅՈՒՆ

Տանիքի ապամոնտաժումը սկսելուց առաջ անհրաժեշտ է տարանջատել անվտանգության գոտիները, բացառել կողմնակի անձանց մուտքը շին. հրապարակի տարածք, ամբողջությամբ հոսանքազրկել շին. հրապարակի տարածքի բոլոր էլեկտրական գծերը , ապամոնտաժման աշխատանքներում ներգրաված բոլոր անձանց անցկացնել աշխատանքի անվտանգության կանոնների դասընթաց: Պահպանել ՇՆ ԵՎ Կ III, 4-80 անվտանգության տեխնիկայի կանոնները
բոլոր ապամոնտաժվող նյութերը հանձնել պատվիրատուին

ՆԳԾ	Ա. Դանիելյան		Եղեգնաձորի համայնքապետարան			Գիրք 1
Նախագծեց	Ա. Դանիելյան					
			Եղեգնաձորի մանկապատանեկան մարզադպրոց» ՀՈԱԿ-ի տանիքի կառուցման աշխատանքային նախագիծ ՀԱՏՈՐ 1-1 /ՃՇ/	Փուլ	Թերթ	Թերթեր
				ԱՆ	Ճ2-12	15
			Շին. աշխատանքների կազմակերպում	«ՆՅՈՒ ԱՐՏ ՆԱԽԱԳԻԾ» ՍՊԸ 2026թ.		

N/N	Աշխատանքների անվանումը	90 օր
1	Շին.մոնտաժային աշխատանքների նախապատրաստում	
2	քանդման ենթակա աշխատանքների իրականացում	
3	Տանիքի ապամոնտաժում	
4	Տանիքի հիմնակմախքի և ծածկույթի իրականացում	
5	արմատրոնգ տեսակի կախովի առաստաղի իրականացում լույդերի տեղադրում	
6	հայտնաբերված թերությունների վերացում,տարածքի մաքրում	
7	անհրաժեշտ փաստաթղթերի նախապատրաստում, շահագործման հանձնում	

ՀԱՎԵԼՎԱԾ

1. Շինարարական աշխատանքները կատարելու համար պահանջվում է հետևյալ լիցենզիան Շինարարության իրականացում ըստ քաղաքաշինության հետևյալ ոլորտի Բնակելի, հասարակական և արտադրական 2-րդ կամ 3-րդ դասի լիցենզիա
2. Կապալի օբյեկտի դրա առանձին մասերի և օգտագործված նյութերի երաշխիքային ժամկետները 10 տարի.
3. Հիմնանորոգման աշխատանքների կատարման համար պահանջվող անհրաժեշտ ժամկետը 90 օր

Շին.հրապարակում առաջարկվող ղեկավար և բանվորական կազմի անվանացանկ			
N/N	ԱՆՎԱՆՈՒՄ	Չ/Մ	ՔԱՆԱԿ
1	Ինժեներ շինարար	մարդ	1
2	բանվոր	մարդ	3

ԾԱՆՈԹՈՒԹՅՈՒՆ

Շին աշխատանքները սկսելուց առաջ անհրաժեշտ է տարանջատել անվտանգության գոտիները, բացառել կողմնակի անձանց մուտքը շին. հրապարակի տարածք, ամբողջությամբ hոսանքազրկել շին. հրապարակի տարածքի բոլոր էլեկտրական գծերը , ապամոնտաժման աշխատանքներում ներգրավված բոլոր անձանց անցկացնել աշխատանքի անվտանգության կանոնների դասընթաց:

ՆԳԾ	Ա. Ղանիեյան		Եղեգնաձորի համայնքապետարան			Գիրք 1
Նախագծեց	Ա. Ղանիեյան					
			Եղեգնաձորի մանկապատանեկան մարզադպրոց» ՀՈԱԿ-ի տանիքի կառուցման աշխատանքային նախագիծ ՀՍՏՈՐ 1-1 /ՃՇ/	Փուլ	Թերթ	Թերթեր
				ԱՆ	Ճ2-13	15
			Շին. աշխատանքների ժամանակացույց	2026թ. «ՆՅՈՒ ԱՐՏ ՆԱԽԱԳԻԾ» ՍՊԸ		